MANUALE UTENTE

ITALIANO

V1.0

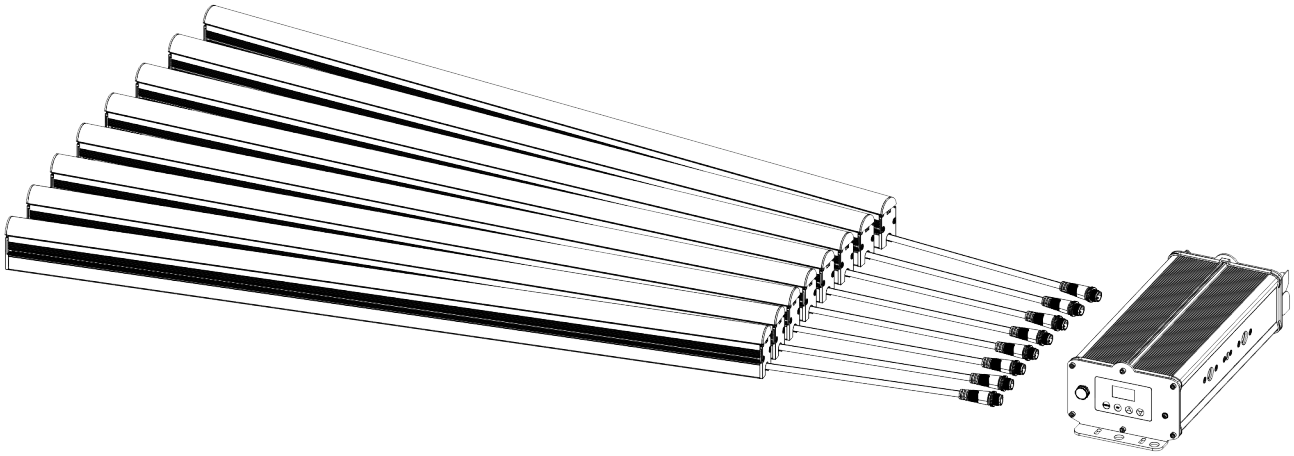

Octostrip FLEX Set – 1M

Codice prodotto: 42236

Prefazione

Grazie per aver acquistato questo prodotto Showtec.

Lo scopo di questo manuale d'uso è quello di fornire le istruzioni per un uso corretto e sicuro di questo prodotto.

Conservare il manuale d'uso per poter fare riferimento ad esso in futuro, poiché è parte integrante del prodotto. Il manuale d'uso deve essere conservato in un luogo facilmente accessibile.

Questo manuale d'uso contiene informazioni relative a:

- Istruzioni di sicurezza
- Uso previsto e non previsto del dispositivo
- Installazione e funzionamento del dispositivo
- Procedure di manutenzione
- Risoluzione dei problemi
- Trasporto, conservazione e smaltimento del dispositivo

L'inosservanza delle istruzioni contenute in questo manuale d'uso può causare gravi lesioni e danni alla proprietà

©2025 Showtec. Tutti i diritti riservati.

Nessuna parte di questo documento può essere copiata, pubblicata o riprodotta in altro modo senza il preventivo consenso scritto di Highlite International.

Il design e le specifiche del prodotto sono soggetti a modifiche senza preavviso.

Per la versione più recente di questo documento o per versioni in altre lingue, visitare il nostro sito web www.highlite.com o inviare un'e-mail all'indirizzo service@highlite.com.

Highlite International e i suoi fornitori di servizi autorizzati non sono responsabili per eventuali lesioni, danni, perdite dirette o indirette, perdite consequenziali o economiche o qualsiasi altra perdita derivante dall'uso, dall'impossibilità di usare o dall'aver fatto affidamento sulle informazioni contenute in questo documento.

Highlite International B.V. – Vestastraat 2 – 6468 EX Kerkrade – Paesi Bassi

Sommario

1. Introduzione **4**
1.1. Prima di utilizzare il prodotto 4
1.2. Uso previsto 4
1.3. Durata dei LED 4
1.4. Durata del prodotto 4
1.5. Convenzioni di testo 4
1.6. Simboli e parole di segnalazione 5
1.7. Simboli sull'etichetta informativa 5

2. Sicurezza **6**
2.1. Avvertenze e istruzioni di sicurezza 6
2.2. Requisiti per l'utente 8
2.3. Dispositivi di protezione individuale 8

3. Descrizione del dispositivo **9**
3.1. Controller 9
3.1.1. Vista frontale 9
3.1.2. Vista posteriore 9
3.2. Barra LED 10
3.3. Specifiche tecniche del prodotto 11
3.4. Accessori opzionali 12
3.5. Dimensioni 12

4. Installazione **13**
4.1. Istruzioni di sicurezza per l'installazione 13
4.2. Dispositivi di protezione individuale 13
4.3. Requisiti del sito di installazione 13
4.4. Montaggio 14
4.4.1. Montaggio del controller 14
4.4.1.1. Installazione con un morsetto 14
4.4.1.2. Installazione su una superficie piana 15
4.4.2. Montaggio della Barra LED 16
4.4.2.1. Installazione della Staffa di Montaggio 16
4.4.2.2. Installazione con Morsetto 17
4.4.2.3. Installazione su una Superficie Piana 17
4.5. Installazione del diffusore 18
4.6. Collegamento delle Barre LED al Controller 19
4.7. Collegamento all'alimentazione 19
4.8. Collegamento di potenza di più dispositivi 19

5. Configurazione **21**
5.1. Avvertenze e precauzioni 21
5.2. Configurazione autonomo 21
5.3. Connessione DMX 21
5.3.1. Protocollo DMX-512 21
5.3.2. Cavi DMX 21
5.3.3. Configurazione master/slave 22
5.3.4. Collegamento DMX 23
5.3.5. Indirizzamento DMX 23
5.4. Connessione Ethernet 24
5.4.1. Protocollo Art-Net/sACN 24
5.4.2. Cavi di rete 24
5.4.3. Collegamento Art-Net/sACN 25
5.4.4. Impostazioni Art-Net 25
5.4.5. Impostazioni sACN 25
5.4.6. Numerazione dell'universo 26

6. Funzionamento **27**
6.1. Istruzioni di sicurezza per il funzionamento 27
6.2. Modalità di Controllo 27
6.3. Pannello di controllo 28
6.4. Avvio 28

6.5. Panoramica del menu 29
6.6. Opzioni del menu principale 31
6.6.1. DMX 31
6.6.1.1. Indirizzo 31
6.6.1.2. Canali 32
6.6.2. Configurazione NetWork 32
6.6.2.1. IP locale 32
6.6.2.2. Maschera Subnet 33
6.6.2.3. Universo ArtNet 33
6.6.3. Manuale 33
6.6.3.1. Colora Tutti 33
6.6.3.2. Pixel di colore 34
6.6.4. Auto 34
6.6.5. Programma 34
6.6.6. Slave 35
6.6.7. Impostazioni 35
6.6.7.1. Patch 35
6.6.7.2. Modalità Led 36
6.6.7.3. Selezione delle curve 36
6.6.7.4. Invertire il display 37
6.6.7.5. DMX non funzionante 37
6.6.7.6. Bloccare 37
6.6.8. Informazioni 38
6.7. Canali DMX 39
6.7.1. Panoramica dei canali DMX 39
6.7.1.1. Controllo di Barre e Sezioni per Personalità DMX 39
6.7.1.2. Funzioni per Personalità DMX 39
6.7.2. 9 Canali 39
6.7.3. 16 Canali 40
6.7.4. 30 Canali 40
6.7.5. 32 Canali 41
6.7.6. 58 Canali 42
6.7.7. 256 Canali 43
6.7.8. 384 Canali 49
6.7.9. Panoramica dei Canali dei Programmi Integrati 59
6.7.10. Panoramica del Canale dei Colori Preimpostati 59
6.8. Informazioni RDM 61
6.8.1. Dettagli RDM 61
6.8.2. PID RDM supportati (Parametro dell'ID) 61

7. Risoluzione dei problemi 62

8. Manutenzione 63
8.1. Istruzioni di sicurezza per la manutenzione 63
8.2. Manutenzione preventiva 63
8.2.1. Istruzioni di base per la pulizia 63
8.3. Manutenzione correttiva 63

9. Disinstallazione, trasporto e conservazione 64
9.1. Istruzioni per la disinstallazione 64
9.2. Istruzioni per il trasporto 64
9.3. Immagazzinamento 64

10. Smaltimento 64

11. Approvazione 64

1. Introduzione

1.1. Prima di utilizzare il prodotto

Importante
Leggere e seguire le istruzioni contenute in questo manuale d'uso prima di installare, utilizzare o riparare questo prodotto.

Il produttore non si assume alcuna responsabilità per eventuali danni causati dalla mancata osservanza di questo manuale.

Dopo il disimballaggio, controllare il contenuto della scatola. Se alcune parti mancano o sono danneggiate, contattare il proprio rivenditore Highlite International.

Figura 1

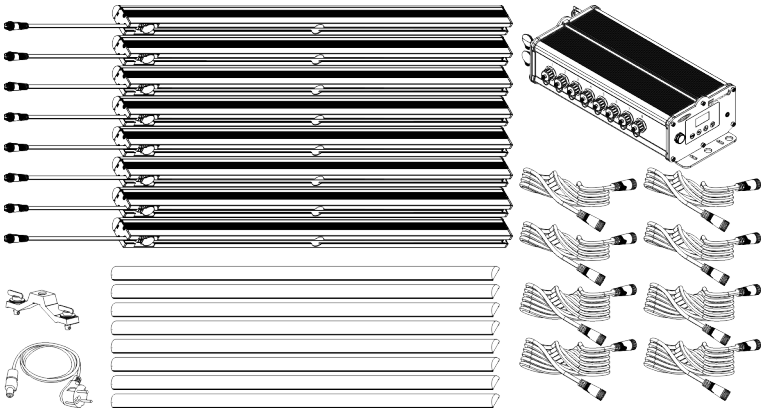

La spedizione include:

- Set Showtec Octostrip FLEX Set – 1M:
  - 8 barre LED con cavo fisso (0,3 m)
  - 8 diffusori bianchi (installati)
  - 1 controller
- 8 diffusori neri
- 1 Staffa a bloccaggio rapido
- 4 cavi FLEX (2,5 m)
- 4 cavi FLEX (5 m)
- 1 cavo da Schuko a Power Pro True 1 (1,5 m)
- 1 Manuale d'uso

1.2. Uso previsto

Questo dispositivo è destinato all'uso professionale come un effetto di luce scenica. Può essere installato su all'interno e all'esterno. Questo dispositivo non è adatto all'illuminazione domestica e all'illuminazione generale.

Qualsiasi altro uso, non menzionato tra quelli previsti, è considerato un uso non previsto e non corretto.

1.3. Durata dei LED

Il flusso luminoso dei LED si riduce gradualmente nel tempo (lumen depreciation). Le alte temperature di esercizio contribuiscono a questo processo. È possibile prolungare la durata dei LED garantendo una ventilazione adeguata e utilizzando i LED alla luminosità più bassa possibile.

1.4. Durata del prodotto

Questo dispositivo non è progettato per un funzionamento permanente.

Scollegare il dispositivo dall'alimentazione elettrica quando non è in funzione. Questo ridurrà l'usura e migliorerà la durata del dispositivo.

1.5. Convenzioni di testo

In tutto il manuale d'uso si utilizzano le seguenti convenzioni di testo:

- Tasti: Tutti i tasti sono in grassetto, ad esempio "Premere i tasti **SU/GIÙ**"
- Riferimenti: I riferimenti alle parti del dispositivo sono in grassetto, ad esempio: "ruotare la **maniglia di regolazione (05)**". I riferimenti ai capitoli sono collegati con un link ipertestuale
- 0–255: Definisce un intervallo di valori
- Note: **Nota:** (in grassetto) è seguita da informazioni o suggerimenti utili

1.6. Simboli e parole di segnalazione

Le note e le avvertenze di sicurezza sono indicate in tutto il manuale d'uso da segnali di sicurezza.

Seguire sempre le istruzioni fornite in questo manuale d'uso.

PERICOLO	Indica una situazione di pericolo imminente che, se non viene evitata, può causare morte o gravi lesioni.
AVVERTENZA	Indica una situazione potenzialmente pericolosa che, se non evitata, potrebbe causare morte o gravi lesioni.
CAUTELA	Indica una situazione potenzialmente pericolosa che, se non evitata, può causare lesioni minori o moderate.
Attenzione	Indica informazioni importanti per il corretto funzionamento e utilizzo del prodotto.
Importante	Leggere e osservare le istruzioni contenute in questo documento.
Pericolo elettrico	
Pericolo termico	
	Fornisce informazioni importanti sullo smaltimento di questo prodotto.

1.7. Simboli sull'etichetta informativa

Questo prodotto è dotato di un'etichetta informativa. L'etichetta informativa si trova sul sito sul lato del dispositivo.

L'etichetta informativa contiene i seguenti simboli:

	Questo dispositivo non deve essere smaltito come rifiuto domestico.
	Leggere e seguire le istruzioni del manuale d'uso prima di installare, utilizzare o riparare il dispositivo.
	Questo dispositivo rientra nella classe di protezione IEC I.
IP65	Questo dispositivo è classificato IP65.
	La superficie e le parti interne del dispositivo possono diventare molto calde durante il funzionamento. Non toccare il dispositivo durante il funzionamento.

2. Sicurezza

Importante
Leggere e seguire le istruzioni contenute in questo manuale d'uso prima di installare, utilizzare o riparare questo prodotto.

Il produttore non si assume alcuna responsabilità per eventuali danni causati dalla mancata osservanza di questo manuale.

2.1. Avvertenze e istruzioni di sicurezza

PERICOLO
Pericolo per i bambini

Esclusivamente ad uso adulti. Il dispositivo deve essere installato fuori dalla portata dei bambini.

- Non lasciare parti dell'imballaggio (sacchetti di plastica, polistirolo espanso, chiodi, ecc.) alla portata dei bambini. Il materiale da imballaggio è una potenziale fonte di pericolo per i bambini.

PERICOLO
Scossa elettrica causata dalla tensione pericolosa interna

All'interno del dispositivo ci sono aree in cui può essere presente una pericolosa tensione di contatto.

- Non aprire il dispositivo e non rimuovere i coperchi.
- Non utilizzare il dispositivo se i coperchi o l'involucro sono aperti. Prima del funzionamento, controllare che l'alloggiamento sia ben chiuso e che tutte le viti siano ben fissate.
- Scollegare il dispositivo dall'alimentazione elettrica prima di sottoporlo a interventi di assistenza e manutenzione e quando non è in uso.

PERICOLO
Scossa elettrica causata da cortocircuito

Questo dispositivo rientra nella classe di protezione I della norma IEC.

- Assicurarsi che il dispositivo sia collegato elettricamente a terra. Collegare il dispositivo solo a una presa di corrente con collegamento a terra.
- Non coprire il collegamento a terra.
- Non bypassare l'interruttore termostatico o i fusibili.
- Non lasciare che il cavo di alimentazione entri in contatto con altri cavi. Maneggiare con cautela il cavo di alimentazione e tutti i collegamenti con la rete elettrica.
- Non modificare, piegare, sforzare meccanicamente, fare pressione, tirare o riscaldare il cavo di alimentazione.
- Assicurarsi che il cavo di alimentazione non sia corrugato o danneggiato. Esaminare periodicamente il cavo di alimentazione per verificare la presenza di eventuali difetti.
- Non immergere il dispositivo in acqua o altri liquidi. Non installare il dispositivo in un luogo in cui potrebbero verificarsi degli allagamenti.
- Non utilizzare il dispositivo durante i temporali. Scollegare immediatamente il dispositivo dall'alimentazione elettrica.
- Tenere i connettori sigillati con i tappi di gomma quando non vengono utilizzati.
- Non collegare i cavi da sopra i connettori se il dispositivo è installato all'aperto. Creare un "anello di gocciolamento" nel cavo in modo che l'acqua piovana non possa entrare nel dispositivo.

AVVERTENZA
Rischio di crisi epilettica

Le luci stroboscopiche possono scatenare crisi epilettiche in caso di epilessia fotosensibile. Le persone sensibili dovrebbero evitare di guardare le luci stroboscopiche.

AVVERTIMENTO
Rischio di ustioni a causa della superficie calda

La superficie e le parti interne del dispositivo possono diventare molto calde durante il funzionamento.

- Non toccare il dispositivo durante il funzionamento.
- Lasciare raffreddare il dispositivo per almeno 15 minuti prima di manipolarlo.

Attenzione
Alimentazione

- Prima di collegare il dispositivo all'alimentazione, assicurarsi che la corrente, la tensione e la frequenza corrispondano alla frequenza, alla tensione e alla corrente di ingresso specificate sull'etichetta informativa del dispositivo.
- Assicurarsi che la sezione trasversale delle prolunghe e dei cavi di alimentazione sia sufficiente per il consumo di energia richiesto dal dispositivo.

Attenzione
Sicurezza generale

- Non scuotere il dispositivo. Evitare la forza bruta durante l'installazione o l'utilizzo del dispositivo.
- Se il dispositivo cade o viene colpito, scollegarlo immediatamente dall'alimentazione elettrica.
- Se il dispositivo è esposto a variazioni di temperatura estreme (ad esempio dopo il trasporto), non accenderlo immediatamente. Lasciare che il dispositivo raggiunga la temperatura ambiente prima di accenderlo, altrimenti potrebbe essere danneggiato dalla condensa che si forma.
- Se il dispositivo non funziona correttamente, interrompere immediatamente l'utilizzo.

Attenzione
Prima di ogni utilizzo, esaminare visivamente il dispositivo per individuare eventuali difetti.

Assicurarsi che:

- Tutte le viti utilizzate per l'installazione del dispositivo o di parti del dispositivo sono ben fissate e non sono corrose.
- I dispositivi di sicurezza non sono danneggiati.
- Non ci siano deformazioni su alloggiamenti, fissaggi e punti di installazione.
- I cavi di alimentazione non siano danneggiati e non mostrino alcun affaticamento del materiale.

Attenzione
Solo per uso professionale
Questo dispositivo deve essere utilizzato solo per gli scopi per cui è stato progettato.

Questo dispositivo è destinato all'uso professionale come un effetto di luce scenica. Un utilizzo non corretto può causare situazioni pericolose e provocare lesioni e danni materiali.

- Questo dispositivo non è adatto all'illuminazione domestica e all'illuminazione generale.
- Questo dispositivo non è progettato per il funzionamento permanente.
- Questo dispositivo non contiene parti riparabili dall'utente. Le modifiche non autorizzate al dispositivo annulleranno la garanzia. Tali modifiche possono causare lesioni e danni materiali.

Attenzione
Non esporre il dispositivo a condizioni superiori a quelle della classe IP nominale.

Questo dispositivo è classificato IP65. La classe IP (protezione in ingresso) 65 significa che il dispositivo è a tenuta di polvere e protetto dagli effetti nocivi dei getti d'acqua.

Tenere i connettori sigillati con i tappi di gomma quando non vengono utilizzati.

2.2. Requisiti per l'utente

Questo prodotto può essere utilizzato da persone comuni. La conservazione può essere curata da persone comuni. L'installazione e la manutenzione devono essere eseguite solo da persone istruite o specializzate. Per maggiori informazioni, contattare il rivenditore Highlite International.

Le persone istruite sono state formate e addestrate da un esperto, o sono supervisionate da una persona specializzata, per compiti specifici e attività associate all'installazione, all'assistenza e alla manutenzione di questo prodotto, in modo da poter identificare i rischi e prendere precauzioni per evitarli.

Le persone specializzate hanno una formazione o un'esperienza che consente loro di riconoscere i rischi ed evitare i pericoli associati all'installazione, all'assistenza e alla manutenzione di questo prodotto.

Le persone comuni sono tutte le persone diverse dalle persone istruite e dalle persone specializzate. Per persone comuni s'intendono non solo gli utenti del prodotto ma anche tutte le altre persone che possono avere accesso al dispositivo o che possono trovarsi nelle sue vicinanze.

2.3. Dispositivi di protezione individuale

Durante l'installazione, lo smontaggio e il rigging, indossare i dispositivi di protezione individuale in conformità alle normative nazionali e specifiche del sito.

3. Descrizione del dispositivo

Il Showtec Octostrip FLEX Set – 1M è un set da 8 barre LED RGBW con grado di protezione IP65 e un controller. Ogni barra LED ha 8 sezioni LED controllabili (56 LED in totale). Il controller supporta Art-Net, sACN e DMX, ma dispone anche di modalità autonome con preset di colore e sequenze cromatiche integrate. Il set viene fornito con diffusori smerigliati intercambiabili bianchi e neri che forniscono una luce uniforme. I diffusori neri consentono alle barre LED di essere praticamente invisibili su uno sfondo nero quando sono spente.

3.1. Controller

3.1.1. Vista frontale

Figura 2

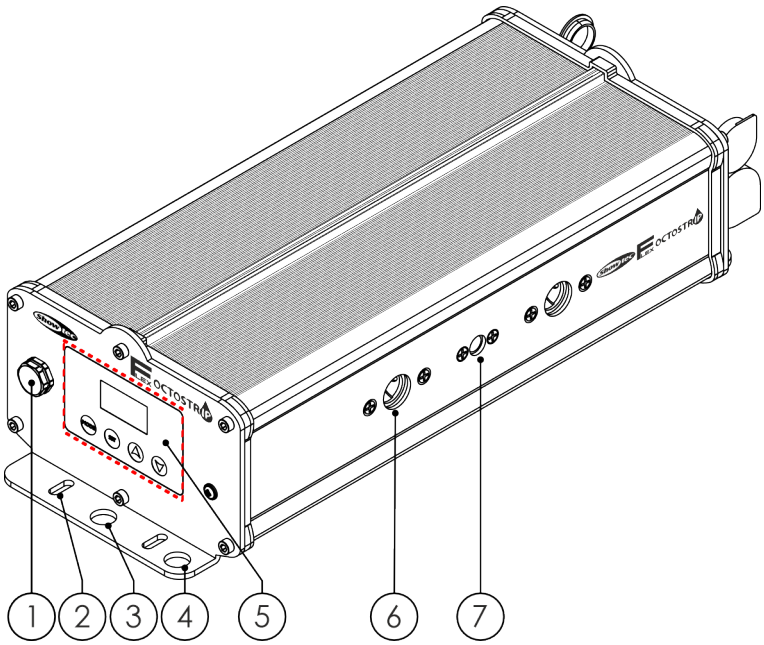

01) Valvola di protezione
02) 4x Fori di montaggio
03) 2x Fori di montaggio, Ø 12,5 mm
04) Occhiello di sicurezza
05) Pannello di controllo: Display OLED e pulsanti a sfioramento
06) 2x Fori di montaggio per una staffa a bloccaggio rapido
07) Inserto filettato M10

3.1.2. Vista posteriore

Figura 3

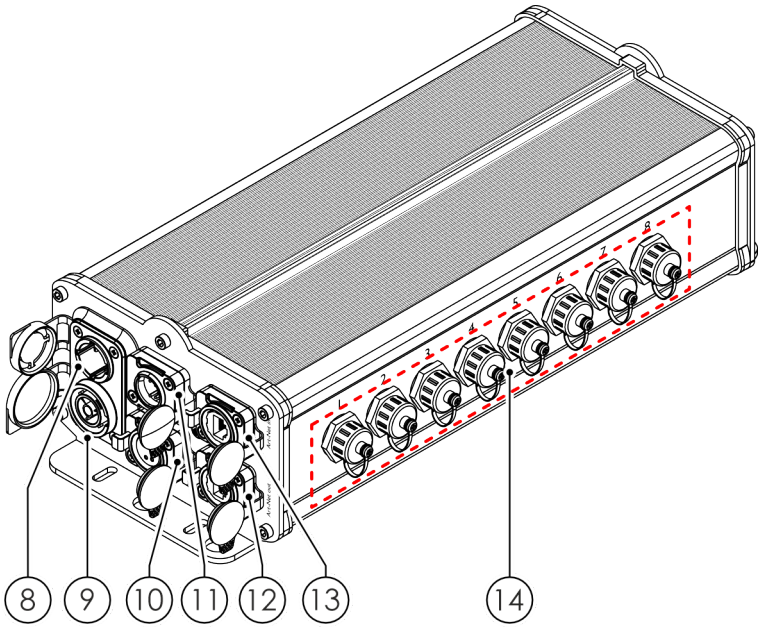

08) Connettore di alimentazione Seetronic con grado di protezione IP65 IN, 100–240 VIN
09) Connettore di alimentazione Seetronic con grado di protezione IP65 OUT, 100–240 V
10) Connettore di segnale DMX a 5 pin con grado di protezione IP65 OUT
11) Connettore di segnale DMX a 5 pin con grado di protezione IP65 IN
12) Connettore RJ45 con grado di protezione IP65 OUT
13) Connettore RJ45 con grado di protezione IP65 IN
14) 8x Connettori per barre LED OUT (dati e alimentazione)

3.2. Barra LED

Figura 4

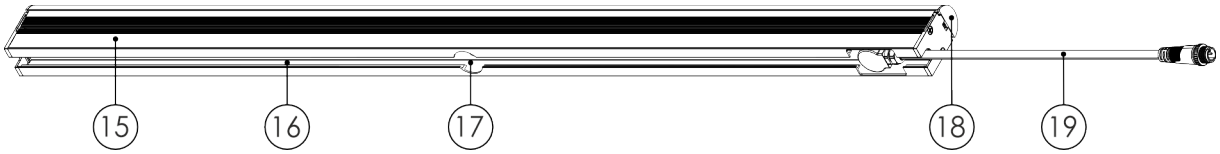

15) Alloggiamento della barra LED
16) Profilo scorrevole
17) Apertura di montaggio
18) Diffusore
19) Cavo fisso (0,3 m) con connettore IN (dati e alimentazione)

3.3. Specifiche tecniche del prodotto

Modello:	Octostrip FLEX Set – 1M

Fonte:	
Tipo di sorgente luminosa	LED
Potenza della sorgente luminosa	27 W
Tipo di colore del LED	RGBW

Controllo e programmazione:	
Modalità di controllo	Art-Net / Auto / DMX / sACN
Protocolli	Art-Net / DMX / sACN
Canali DMX	9 / 16 / 30 / 32 / 58 / 256 / 384
Display	OLED

Effetti dinamici:	
Dimmer	0–100 %
Strobo	0–20 Hz

Specifiche e collegamenti elettrici:	
Alimentazione	100–240 V AC, 50/60 Hz
Consumo di corrente	238 W
Connettore di alimentazione IN	Power Pro True
Connettore di alimentazione OUT	Power Pro True
Connettore DMX IN	XLR 5P
Connettore DMX OUT	XLR 5P
Connettore dati IN	etherCON
Connettore dati OUT	etherCON

Specifiche meccaniche:	
Altezza	66 mm
Larghezza	35 mm
Lunghezza	1000 mm
Altezza del regolatore	103 mm
Larghezza del regolatore	171 mm
Profondità del controller	372 mm
Peso	1,6 kg
Peso del controller	3 kg
Grado di protezione IP	IP65
Alloggiamento	Alluminio
Colore	Nero

Proprietà del prodotto:	
Raffreddamento	Convezione forzata

Montaggio:	
Opzioni di montaggio	Morsetto / Bloccaggio Rapido / Profilo scorrevole
Attacco di sicurezza	Sì

Specifiche termiche:	
Temperatura ambiente massima	40 °C
Temperatura ambiente minima	-5 °C

Articoli inclusi:

Cavi inclusi	Cavo Flex 2,5M / Cavo Flex 5M / Cavo Power Pro
Sartiame incluso	1x Staffa a bloccaggio rapido

3.4. Accessori opzionali

È possibile acquistare anche i seguenti accessori:

- 30788 Cavo FLEX – 2,5 m
- 30794 Cavo FLEX – 5 m
- 30789 Cavo FLEX – 10 m
- 42234 Staffa di montaggio per Octostrip
- 42238 Copertura Bianca per Octostrip FLEX – 1M
- 42239 Copertura Nera per Octostrip FLEX – 1M

Per ulteriori informazioni, contattare il proprio rivenditore Highlite International.

3.5. Dimensioni

Figura 5

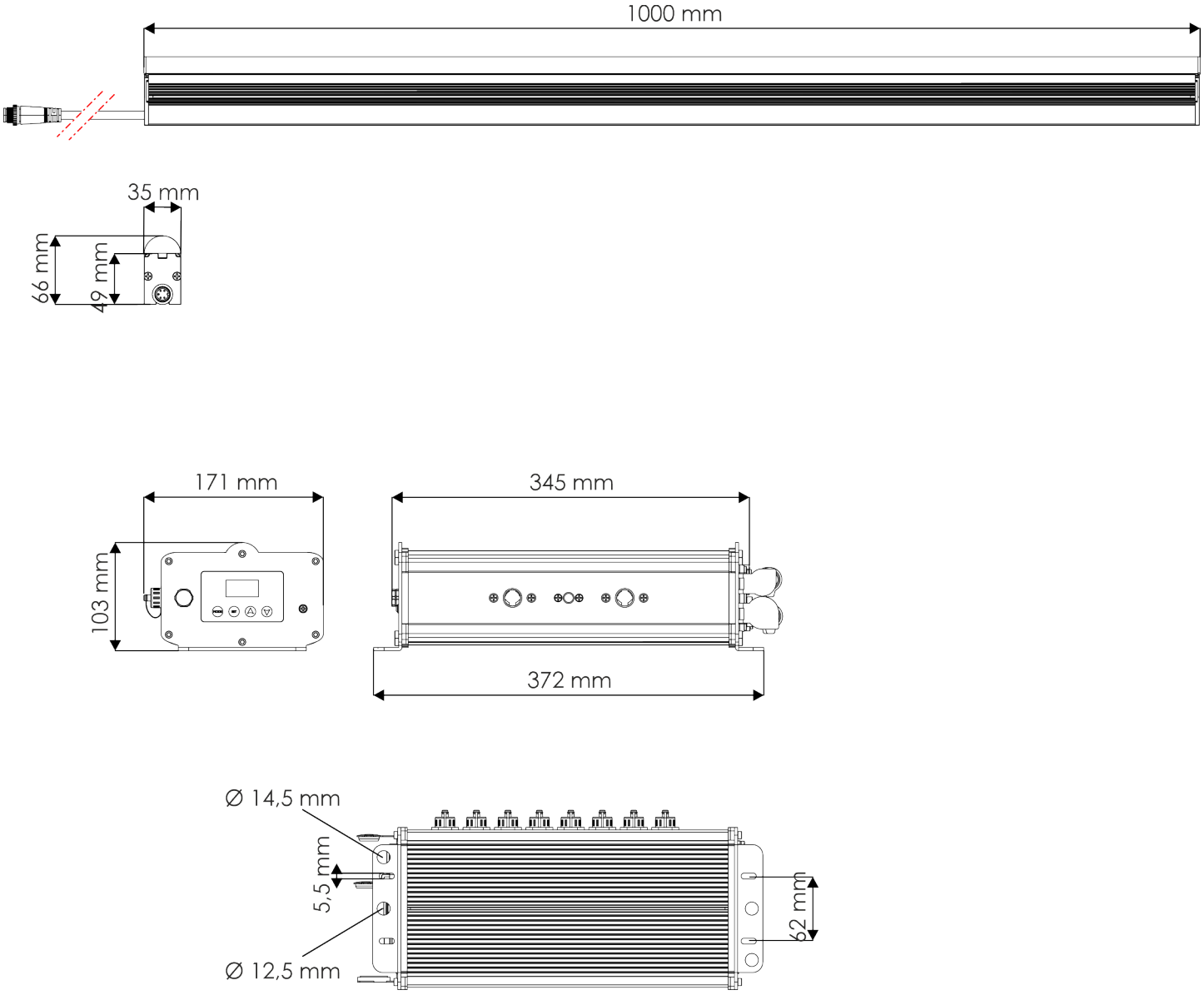

4. Installazione

4.1. Istruzioni di sicurezza per l'installazione

AVVERTENZA
Un'installazione non corretta può causare gravi lesioni e danni alla proprietà.

Se si utilizzano sistemi trussing, l'installazione deve essere eseguita solo da persone istruite o specializzate.

Seguire tutte le norme di sicurezza europee, nazionali e locali relative al rigging e al trussing.

4.2. Dispositivi di protezione individuale

Durante l'installazione, lo smontaggio e il rigging, indossare i dispositivi di protezione individuale in conformità alle normative nazionali e specifiche del sito.

4.3. Requisiti del sito di installazione

- Il dispositivo può essere utilizzato all'interno e all'esterno.
- Il dispositivo deve essere installato lontano da fonti di riscaldamento e dalla luce solare diretta.
- La temperatura ambiente deve essere compresa nell'intervallo -5 e 40 °C.

4.4. Montaggio

ATTENZIONE
Limitare l'accesso sotto l'area di lavoro durante il rigging/derigging.

4.4.1. Montaggio del controller

È possibile posizionare il controller su una superficie piana o montarlo su una struttura di rigging (cfr. 4.4.1.1. Installazione con un morsetto) o su una superficie piana (cfr. 4.4.1.2. Installazione su una superficie piana).

Assicurarsi che tutti i carichi rientrino nei limiti prestabiliti della struttura di supporto.

4.4.1.1. Installazione con un morsetto

È possibile montare il controller su una struttura di rigging in due modi:

- Con una staffa a bloccaggio rapido e un morsetto, utilizzando i 2 **fori di montaggio per una staffa a bloccaggio rapido (06)**
- Con un morsetto, utilizzando l'**inserto filettato M10 (07)** o i 2 **fori di montaggio, Ø 12,5 mm (03)**

Per montare il controller su una struttura di rigging:

01) Fissare la staffa di bloccaggio rapido sui **fori di montaggio per una staffa di bloccaggio rapido (06).** Non eseguire il passo 1 se si installa il dispositivo senza una staffa a bloccaggio rapido.
02) Fissare il morsetto alla staffa a bloccaggio rapido o all'**inserto filettato M10 (07).** Assicurarsi di utilizzare un morsetto adatto a fissare il controller a un truss.
03) Fissare il controller alla struttura di supporto. Assicurarsi che il controller non possa muoversi liberamente.
04) Fissare il controller con una sospensione secondaria, ad esempio un cavo di sicurezza. Assicurarsi che la sospensione secondaria possa sostenere 10 volte il peso del controller. Se possibile, la sospensione secondaria deve essere collegata a una struttura di supporto indipendente dalla sospensione primaria. Far passare il cavo di sicurezza attraverso l'**occhiello di sicurezza (04)**.

Figura 6

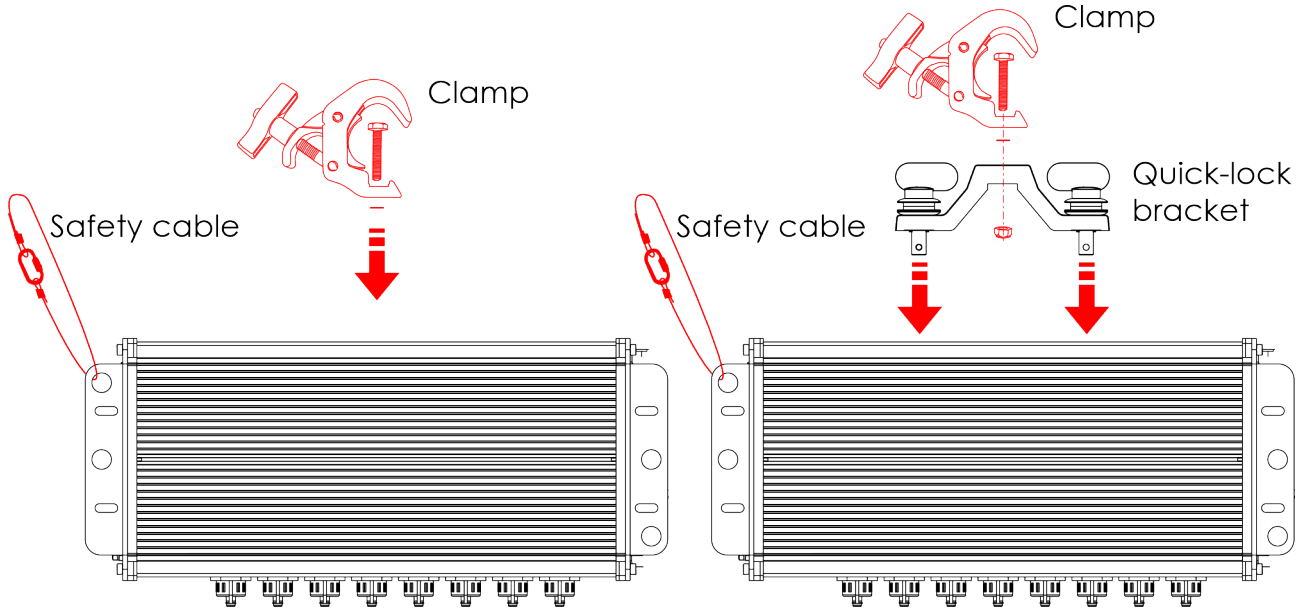

4.4.1.2. Installazione su una superficie piana

È possibile montare il controller su una superficie piana, utilizzando i 4 **fori di montaggio (02).**

È necessario quanto segue:

- un trapano
- una punta da trapano (per legno o calcestruzzo), lunga 6-7 mm
- 4 ancore (se applicabile)
- 4 viti

Note:

- Assicurarsi che la posizione in cui si eseguono i fori di montaggio sia priva di ostacoli come tubi, condotti o fili.
- Non forare nelle fughe di malta. Le viti installate nelle fughe di malta non possono sostenere in sicurezza il peso del dispositivo.

Per montare il controller su una superficie piana, seguire la procedura seguente:

01) Tenere il controller contro la superficie piana e segnare la posizione dei 4 **fori di montaggio (02)** sulla superficie piana.
02) Praticare dei fori nelle 4 posizioni contrassegnate.
03) Inserire le ancore nei fori praticati, se applicabile.
04) Inserire e serrare le 4 viti attraverso i 4 **fori di montaggio (02)** nei 4 fori praticati per fissare il controller alla superficie piana.

Figura 7

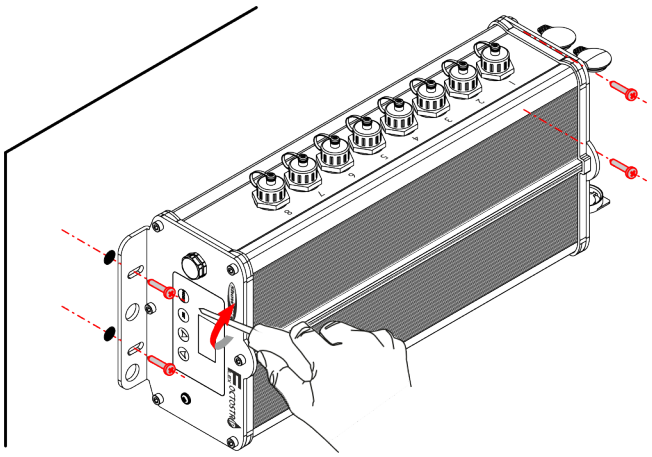

4.4.2. Montaggio della Barra LED

È possibile posizionare la barra LED su una superficie piana o montarla su una struttura di sollevamento (cfr. 4.4.2.2. Installazione con Morsetto) o su una superficie piana (cfr. 4.4.2.3. Installazione su una Superficie Piana) con qualsiasi orientamento.

È necessaria una staffa di montaggio per montare la barra LED (cfr. 4.4.2.1. Installazione della Staffa di Montaggio). La barra LED viene fornita senza staffa di montaggio. È possibile acquistare separatamente una staffa di montaggio (cfr. 3.4. Accessori opzionali a pagina 12). Per ulteriori informazioni, contattare il proprio rivenditore Highlite International.

Assicurarsi che tutti i carichi rientrino nei limiti prestabiliti della struttura di supporto.

4.4.2.1. Installazione della Staffa di Montaggio

Per installare la staffa di montaggio (codice prodotto: 42234):

01) Inserire le 2 viti fornite con la staffa di montaggio attraverso l'**apertura di montaggio (17)**.
02) Inserire le viti nel **profilo di scorrimento (16)** alla stessa distanza delle aperture sulla staffa di montaggio.
03) Posizionare la staffa di montaggio sopra la barra LED, in modo che le viti si inseriscano nelle aperture della staffa di montaggio.
04) Serrare i 2 dadi esagonali forniti con la staffa di montaggio sulle viti. Assicurarsi che le viti non possano scorrere liberamente lungo il **profilo di scorrimento (16)**.

Figura 8

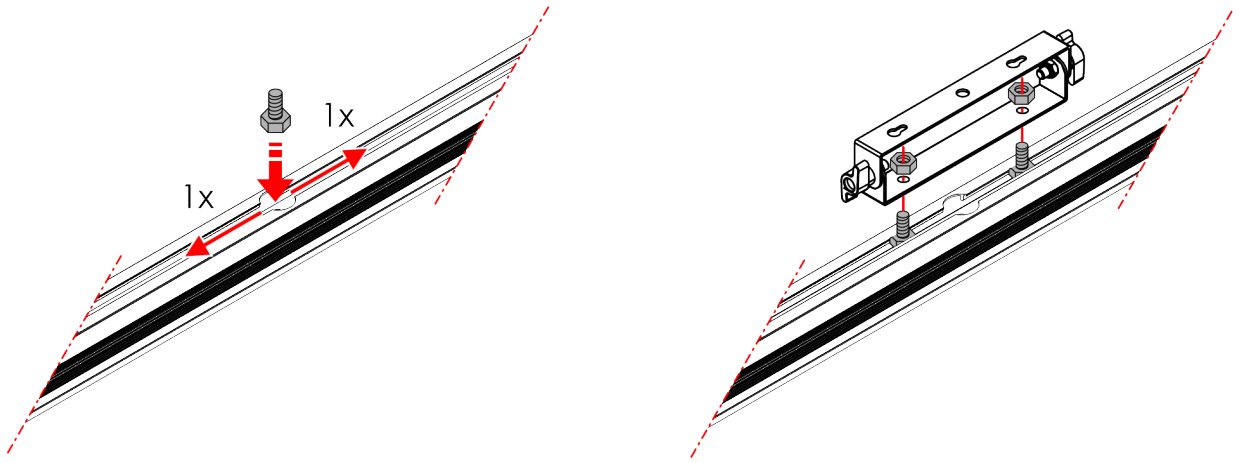

Nota:

La staffa di montaggio può essere posizionata in qualsiasi punto del **profilo di scorrimento (16)**.

4.4.2.2. Installazione con Morsetto

Per montare la barra di LED su una struttura di montaggio:

01) Fissare la staffa di montaggio alla barra LED (cfr. 4.4.2.1. Installazione della Staffa di Montaggio a pagina 16).
02) Fissare un morsetto al foro di montaggio della staffa di montaggio. Assicurarsi di utilizzare un morsetto adatto a fissare la barra LED a una struttura tralicciata.
03) Fissare la barra LED con una sospensione secondaria, ad esempio un cavo di sicurezza. Assicurarsi che la sospensione secondaria possa sostenere un peso 10 volte superiore a quello della barra LED. Se possibile, la sospensione secondaria deve essere collegata a una struttura di supporto indipendente dalla sospensione primaria. Far passare il cavo di sicurezza attraverso l'occhiello di sicurezza sulla staffa di montaggio.

Figura 9

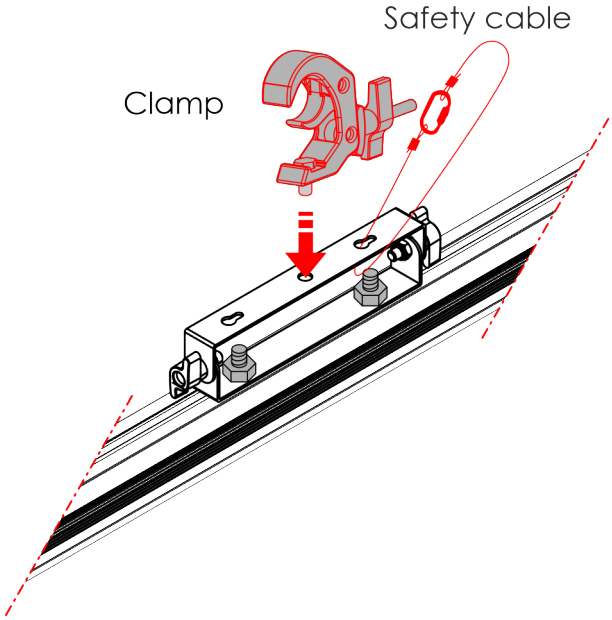

4.4.2.3. Installazione su una Superficie Piana

È possibile montare la barra LED su una superficie piana in due modi:

È necessario quanto segue:

- un trapano
- una punta da trapano (per legno o cemento), lunga 6–7 mm
- 2 ancoraggi (se applicabile)
- 2 viti
- staffa di montaggio (codice prodotto: 42234)

Note:

- Assicurarsi che la posizione dei fori di montaggio sia libera da ostruzioni quali tubi, condotti o cavi.
- Non forare nei giunti di malta. Le viti installate nei giunti di malta non possono sostenere in modo sicuro il peso del dispositivo.

Per montare la barra LED su una superficie piana, attenersi alla seguente procedura:

01) Tenere la staffa di montaggio contro la superficie piana e segnare la posizione dei 2 fori di montaggio sulla superficie piana.
02) Praticare i fori nei 2 punti contrassegnati.
03) Inserire gli ancoraggi negli eventuali fori.
04) Fissare la staffa di montaggio alla barra LED (cfr. 4.4.2.1. Installazione della Staffa di Montaggio a pagina 16).
05) Tenere la staffa di montaggio nella posizione di montaggio.
06) Inserire e serrare le viti nei fori per fissare la staffa di montaggio e la barra LED alla superficie piana.

Figura 10

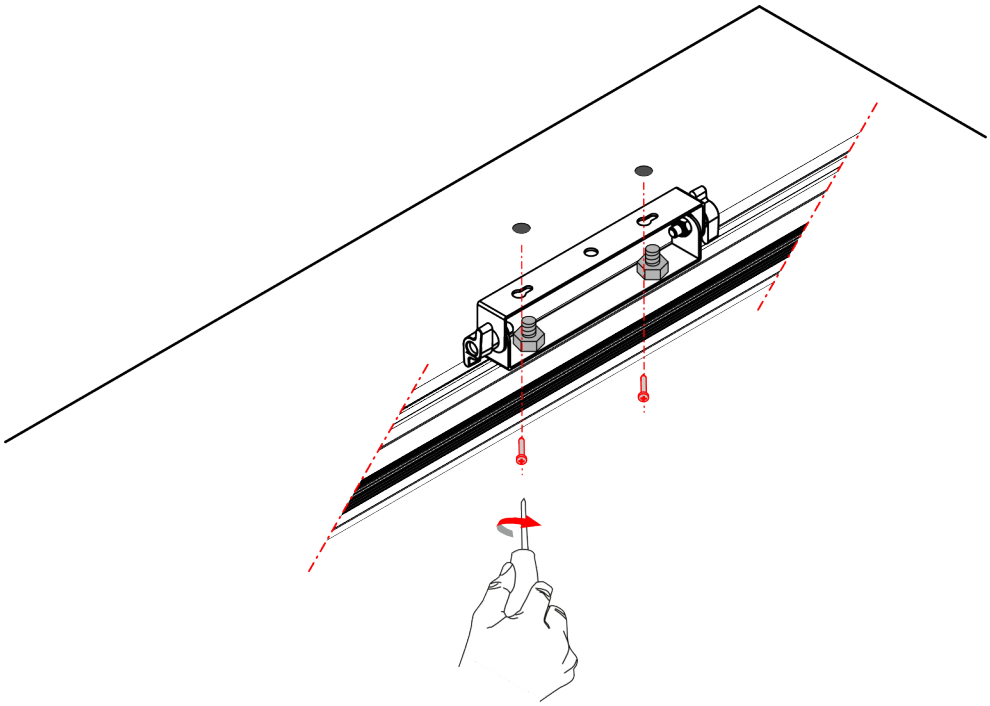

4.5. Installazione del diffusore

Le 8 barre LED sono fornite con 8 diffusori bianchi e 8 diffusori neri. I diffusori bianchi sono installati sulla barra LED.

Per sostituire il diffusore della barra LED:

01) Spingere il **diffusore (18)** a un'estremità e farlo scivolare fuori dall'**alloggiamento della barra LED (15)**.
02) Posizionare l'altro diffusore all'estremità dell'**alloggiamento della barra LED (15)** e farlo scorrere.

Figura 11

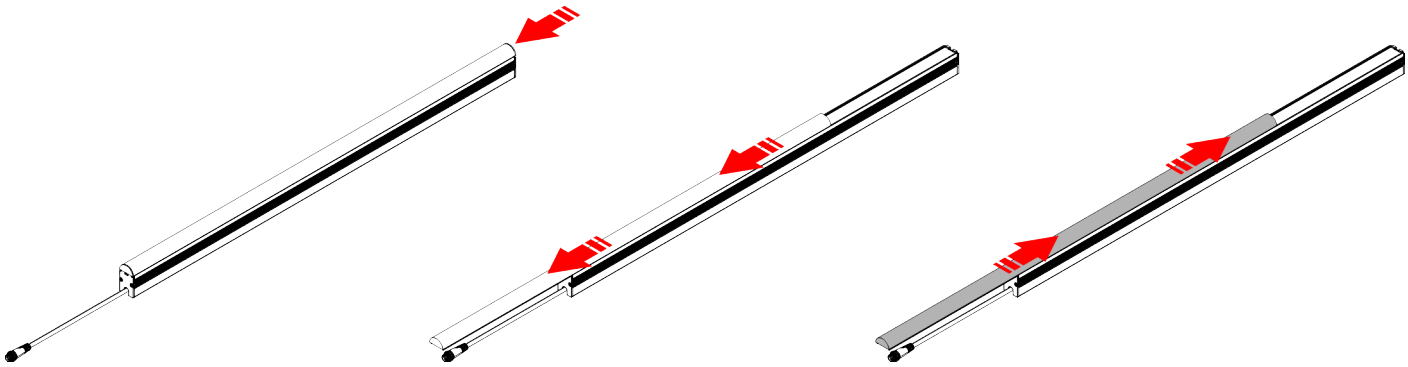

4.6. Collegamento delle Barre LED al Controller

Per collegare le barre LED al controller, seguire la procedura seguente:

01) Collegare il **cavo fisso con il connettore IN (19)** della 1° barra LED al 1° **connettore OUT della barra LED (14)** sul controller. Per estendere la lunghezza è possibile utilizzare uno dei cavi FLEX forniti con il dispositivo (cfr. 1.1. Prima di utilizzare il prodotto a pagina 4). Ulteriori cavi di estensione sono disponibili per l'acquisto (cfr. 3.4. Accessori opzionali a pagina 12). Per ulteriori informazioni, contattare il proprio rivenditore Highlite International.
02) Ripetere il punto 1 per collegare tutte le barreLED al controller.

Figura 12

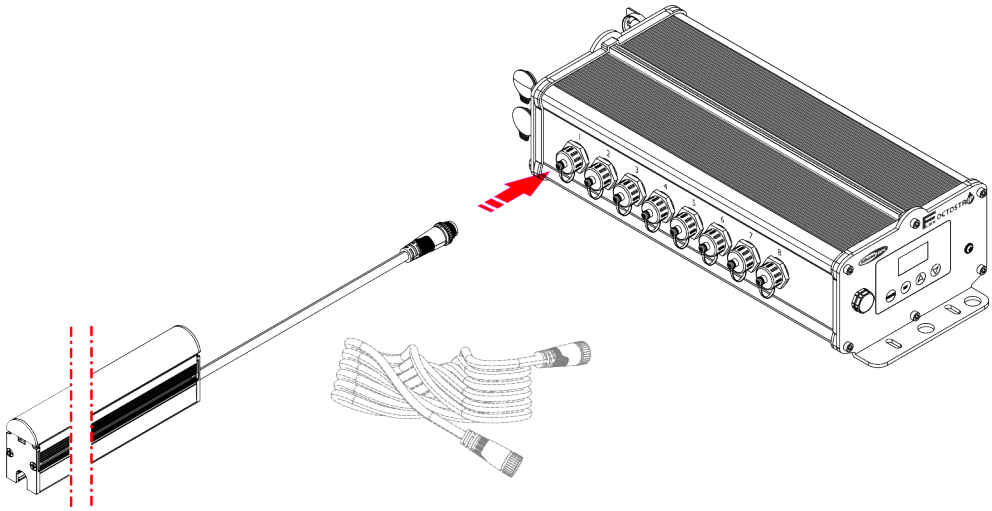

Nota:

Mantenere i **connettori della barra LED OUT (14)** sigillati con i tappi di plastica quando i connettori non vengono utilizzati.

4.7. Collegamento all'alimentazione

PERICOLO
Scossa elettrica causata da cortocircuito

Il dispositivo accetta l'alimentazione di rete AC a 100-240 V e 50/60 Hz. Non alimentare il dispositivo con altre tensioni o frequenze.

Questo dispositivo rientra nella classe di protezione IEC I. Assicurarsi che il dispositivo sia sempre collegato elettricamente alla terra.

Prima di collegare il dispositivo alla presa di corrente:
- assicurarsi che l'alimentazione corrisponda alla tensione di ingresso specificata sull'etichetta informativa del dispositivo;
- assicurarsi che la presa di corrente sia collegata a terra.

Collegare il dispositivo alla presa di corrente con la spina di alimentazione. Non collegare il dispositivo a un circuito dimmer, perché potrebbe danneggiarlo.

4.8. Collegamento di potenza di più dispositivi

Questo dispositivo supporta il collegamento in parallelo. L'alimentazione elettrica può essere trasmessa a un altro dispositivo tramite il connettore di alimentazione OUT. Nota: i connettori di ingresso e di uscita hanno un design diverso, un tipo non può essere collegato all'altro.

Il collegamento in parallelo di più dispositivi deve essere eseguito solo da persone istruite o specializzate.

AVVERTENZA
Un collegamento in parallelo non corretto può causare un sovraccarico del circuito elettrico e provocare gravi lesioni e danni alla proprietà.

Per evitare il sovraccarico del circuito elettrico, quando si collegano in parallelo più dispositivi:

- utilizzare cavi con una capacità di corrente sufficiente. Il cavo di alimentazione fornito con il dispositivo non è adatto al collegamento in parallelo di più dispositivi.
- Assicurarsi che l'assorbimento totale di corrente del dispositivo e di tutti i dispositivi collegati non superi la capacità nominale dei cavi di alimentazione e dell'interruttore automatico.
- Non collegare più dispositivi su un power link rispetto al numero massimo consigliato.

Il numero massimo di dispositivi consigliato dipende dal carico totale di tutti i dispositivi collegati.

Il carico totale non deve superare:

- a 120 V: 1800 W
- a 230 V: 3500 W

5. Configurazione

5.1. Avvertenze e precauzioni

PERICOLO
Scossa elettrica causata da cortocircuito

Questo dispositivo è classificato IP65.

- Non esporre il dispositivo a condizioni che superino quelle della sua classe IP.
- Tenere i connettori sigillati con i tappi di gomma quando non vengono utilizzati.
- Non collegare i cavi da sopra i connettori se il dispositivo è installato all'aperto. Creare un "anello di gocciolamento" nel cavo in modo che l'acqua piovana non possa entrare nel dispositivo.
- Assicurarsi che il cavo non sia troppo pesante. Un cavo pesante può danneggiare i connettori. Se i connettori sono danneggiati, il loro grado di protezione (IP) può deteriorarsi.

Attenzione
Collegare tutti i cavi dati prima di alimentare il sistema.
Scollegare l'alimentazione prima di collegare o scollegare i cavi dati.

5.2. Configurazione autonomo

Quando Octostrip FLEX Set – 1M non è collegato a un controller DMX o ad altri dispositivi, funziona come dispositivo autonomo. Può essere azionato manualmente tramite il pannello di controllo o in modalità automatica.

Per ulteriori informazioni, consultare le Modalità di Controllo (cfr. 6.2. Modalità di Controllo a pagina 27).

5.3. Connessione DMX

5.3.1. Protocollo DMX-512

È necessario un collegamento dati seriale DMX per eseguire shows di luce di uno o più dispositivi utilizzando un controller DMX-512.

Octostrip FLEX Set – 1M dispone di A 5 pin connettori IN e OUT del segnale DMX.

L'assegnazione dei pin è la seguente: pin 1 (terra), pin 2 (-), pin 3 (+), pin 4 (N/C), pin 5 (N/C).

I dispositivi di un data link seriale devono essere collegati in serie in un'unica linea. Il numero di dispositivi che è possibile controllare su un data link è limitato dal numero combinato dei canali DMX dei dispositivi collegati e dai 512 canali disponibili in un universo DMX.

Per rispettare lo standard TIA-485, non si possono collegare più di 32 dispositivi su un unico data link.
Per collegare più di 32 dispositivi su un unico data link, è necessario utilizzare uno splitter/booster DMX otticamente isolato, altrimenti il segnale DMX potrebbe deteriorarsi.

Nota:

- distanza massima consigliata per il data link DMX: 300 m
- Numero massimo consigliato di dispositivi su un data link DMX: 32 dispositivi

5.3.2. Cavi DMX

Per una connessione DMX affidabile, è necessario utilizzare cavi bipolari schermati con connettori XLR A 5 pin.
È possibile acquistare i cavi DMX direttamente dal rivenditore Highlite International o crearli da sé.

L'utilizzo di cavi audio XLR per la trasmissione dei dati DMX potrebbe causare un degrado del segnale e un funzionamento inaffidabile della rete DMX.

Quando si realizzano i propri cavi DMX, assicurarsi di collegare correttamente i pin e i fili come mostrato nella figura seguente.

Figura 13

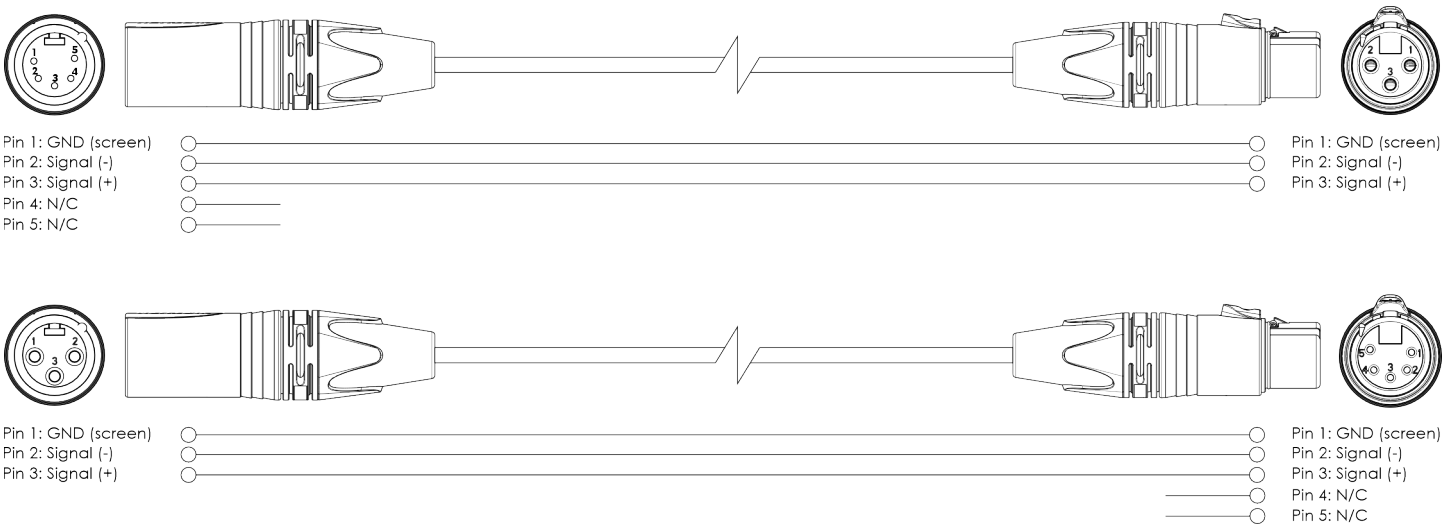

5.3.3. Configurazione master/slave

Il Octostrip FLEX Set – 1M supporta la modalità di controllo master/slave. Per collegare più dispositivi in una configurazione master/slave, attenersi ai passaggi seguenti:

01) Collegare il connettore DMX FUORI del 1° dispositivo al connettore DMX DENTRO del 2° dispositivo con un cavo DMX A 5 pin.
02) Ripetere il punto 1 per collegare tutti i dispositivi in una catena a margherita.
03) Collegare un terminatore DMX (resistenza da 120 Ω) al connettore DMX OUT dell'ultimo dispositivo del data link.
04) Impostare il 1° dispositivo del collegamento dati come dispositivo master (cfr. 6.6.6. Slave a pagina 35).
05) Impostare gli altri dispositivi sul collegamento dati come dispositivi slave (cfr. 6.6.6. Slave a pagina 35).

Figura 14

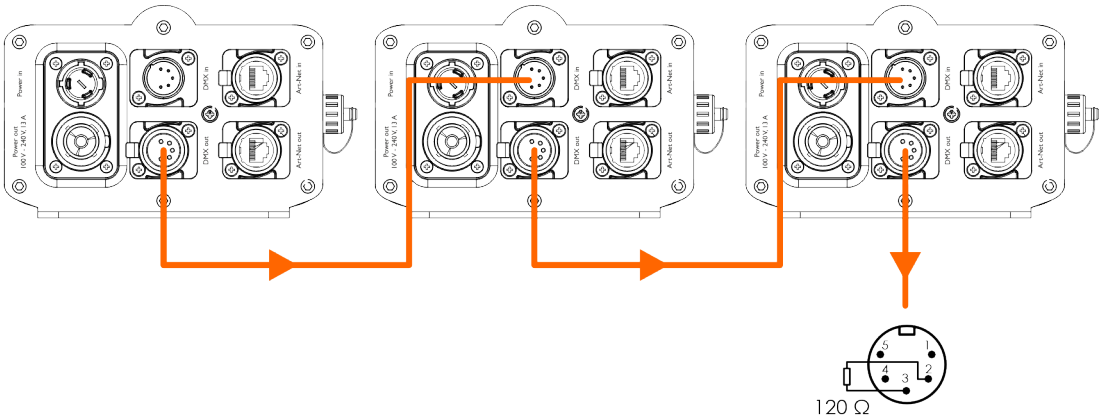

5.3.4. Collegamento DMX

Per collegare più dispositivi su un unico data link DMX, seguire i passaggi indicati di seguito:

01) Utilizzare un cavo DMX A 5 pin per collegare il connettore DMX OUT del controller luci al connettore DMX IN del 1° dispositivo;
02) Collegare il connettore DMX OUT del 1° dispositivo al connettore DMX IN del 2° dispositivo con un cavo DMX A 5 pin;
03) Ripetere il passaggio 2 per collegare tutti i dispositivi in serie;
04) Collegare un terminatore DMX (resistenza da 120 Ω) al connettore DMX OUT dell'ultimo dispositivo del data link.

Figura 15

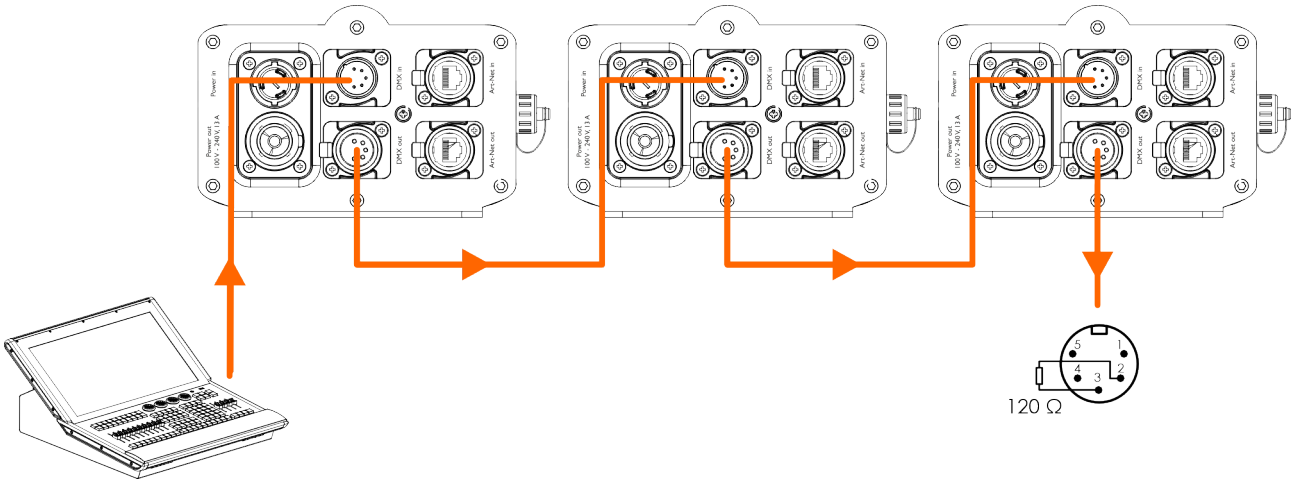

5.3.5. Indirizzamento DMX

In una configurazione con più dispositivi, assicurarsi di impostare correttamente l'indirizzo iniziale DMX di ogni dispositivo. Il Octostrip FLEX Set – 1M ha 7 personalità: 9 canali, 16 canali, 30 canali, 32 canali, 58 canali, 256 canali e 384 canali.

Se si desidera collegare più dispositivi su un unico collegamento dati e utilizzarli, ad esempio, in modalità a 58 canali, procedere come segue:

01) Impostare l'indirizzo iniziale del 1° dispositivo del collegamento dati su 1 (001).
02) Impostare l'indirizzo di partenza del 2° dispositivo del collegamento dati su 59 (059), in quanto 1 + 58 = 59.
03) Impostare l'indirizzo di partenza del 3° dispositivo del collegamento dati su 117 (117), in quanto 59 + 58 = 117.
04) Continuare ad assegnare gli indirizzi iniziali dei dispositivi rimanenti aggiungendo ogni volta 58 al numero precedente.

Quando si indirizzano più dispositivi su un collegamento dati, assicurarsi che non vi siano canali sovrapposti. Non è possibile controllare singolarmente i dispositivi che hanno canali sovrapposti.

Nota:

La connessione DMX è limitata a 512 canali. Per le configurazioni più grandi, collegare i dispositivi tramite i protocolli Art-Net o sACN (cfr. 5.4. Connessione Ethernet a pagina 24).

5.4. Connessione Ethernet

5.4.1. Protocollo Art-Net/sACN

Art-Net è un protocollo che utilizza il TCP/IP per trasferire una grande quantità di dati DMX-512 su una rete Ethernet. Art-Net 4 può supportare fino a 32768 universi. Art-Net™ è progettato da Artistic Licence Holdings Ltd che ne detiene il copyright.

sACN (streaming Architecture for Control Networks), noto anche come ANSI E1.31, è un protocollo sviluppato da ESTA (Entertainment Services and Technology Association) per l'invio di dati DMX-512 su reti IP. Supporta fino a 63999 universi e utilizza il multicasting.

5.4.2. Cavi di rete

Per collegare il dispositivo a un computer o a un controller dell'illuminazione che supporta Art-Net o sACN, è possibile utilizzare cavi Ethernet standard twisted-pair (CAT-5E/CAT-6).

Se si realizzano i propri cavi di rete, assicurarsi di collegare correttamente i pin e i fili. Utilizzare i connettori RJ45 (8P8C) e collegare i cavi secondo lo standard cromatico T568B.

Figura 16

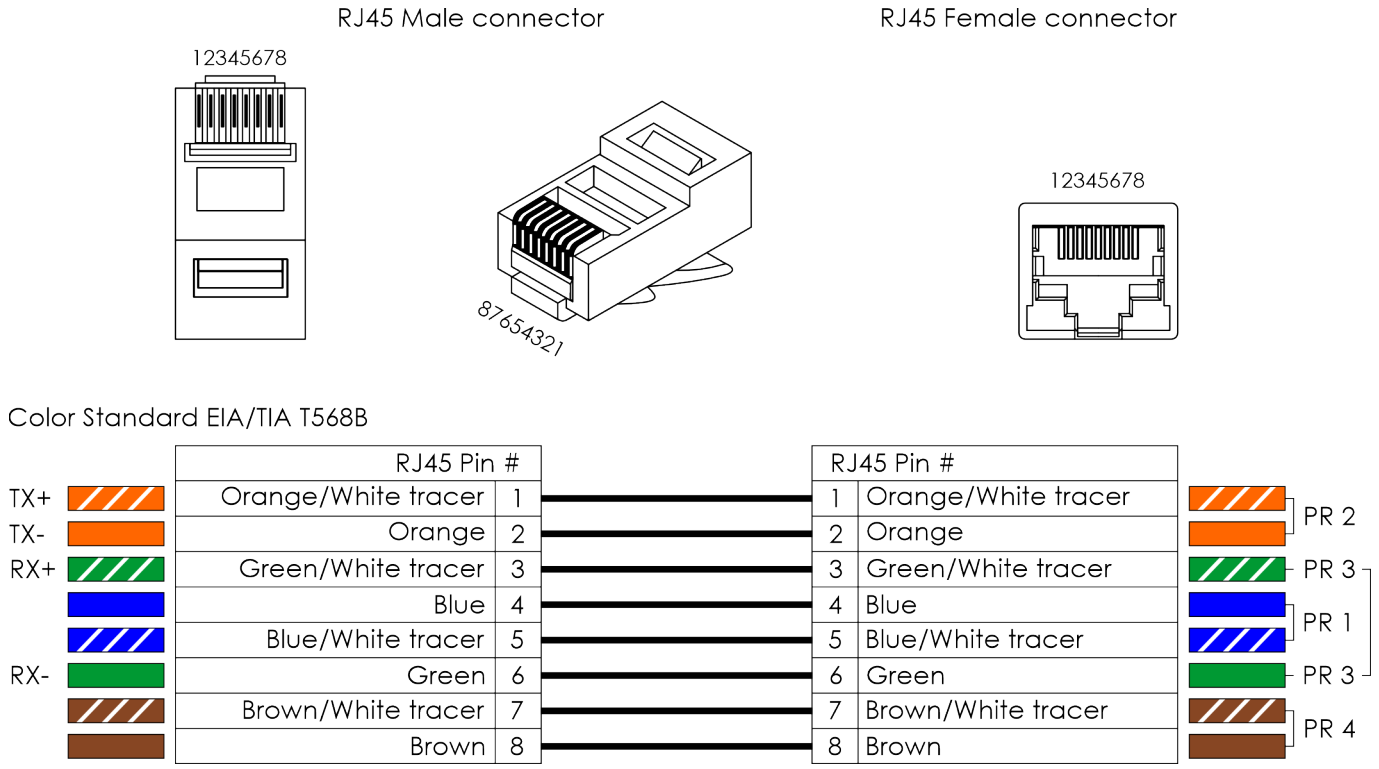

5.4.3. Collegamento Art-Net/sACN

Per collegare più dispositivi su un data link Art-Net/sACN, seguire la procedura seguente:

01) Utilizzare un cavo CAT-5E/CAT-6 per collegare il connettore RJ45 del computer/controllore luci a uno dei connettori RJ45 del 1° dispositivo.
02) Collegare il 2° connettore RJ45 del 1° dispositivo al 1° connettore RJ45 del 2° dispositivo con un cavo CAT-5E/CAT-6.
03) ripetere il passaggio 2 per collegare tutti i dispositivi in serie;

Figura 17

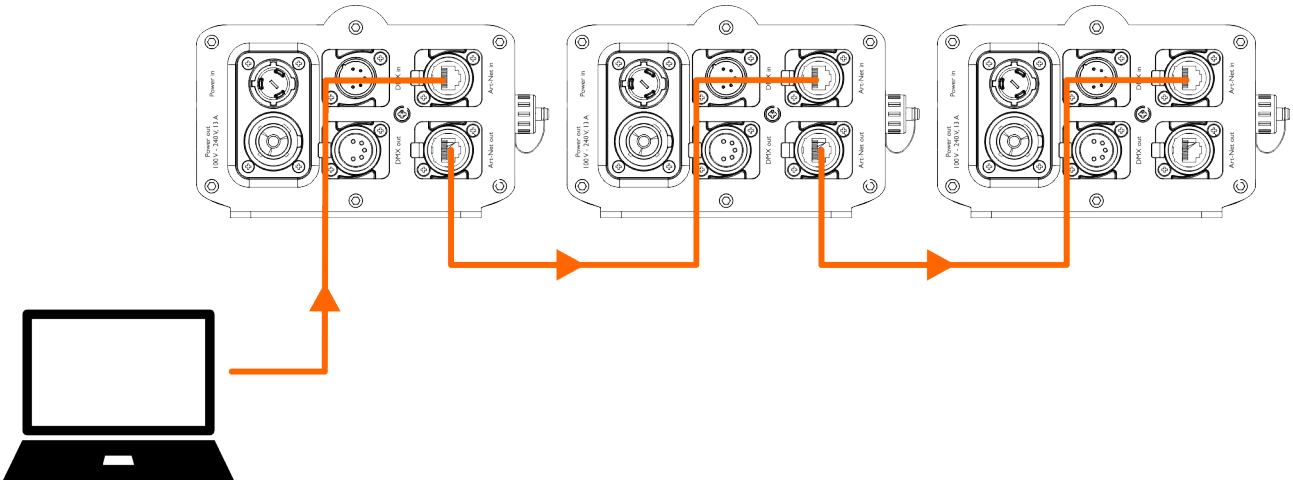

5.4.4. Impostazioni Art-Net

Per far funzionare il dispositivo con il protocollo Art-Net:

01) Configurare l'indirizzo di rete del computer/regolatore luci nell'intervallo corretto (IP 2.x.x.x, 10.x.x.x o 192.168.x.x e Subnet 255.0.0.0). È possibile configurare l'indirizzo IP e la maschera di sottorete del dispositivo nel menu Configurazione di Rete (cfr. 6.6.2. Configurazione NetWork a pagina 32). Assicurarsi che tutti i dispositivi della rete abbiano indirizzi IP univoci.
02) Abilitare il protocollo Art-Net nel sottomenu Abilita ArtNet (cfr. 6.6.2. Configurazione NetWork a pagina 32).
03) Impostare l'universo nel sottomenu Universo ArtNet (cfr. 6.6.2. Configurazione NetWork a pagina 32). Per ulteriori informazioni, consultare la sezione Numerazione degli Universi (cfr. 5.4.6. Numerazione dell'universo a pagina 26).

5.4.5. Impostazioni sACN

Per far funzionare il dispositivo con il protocollo sACN:

01) Impostare l'indirizzo IP del computer/controllore luci. sACN non ha restrizioni sull'indirizzo IP.
02) Abilitare il protocollo sACN nel sottomenu Abilita sACN (cfr. 6.6.2. Configurazione NetWork a pagina 32).
03) Impostare l'universo nel sottomenu Universo sACN (cfr. 6.6.2. Configurazione NetWork a pagina 32). Per ulteriori informazioni, consultare la sezione Numerazione degli Universi (cfr. 5.4.6. Numerazione dell'universo a pagina 26).

5.4.6. Numerazione dell'universo

Se si desidera collegare 9 o più dispositivi su un collegamento dati e utilizzarli in modalità a 58 canali, è necessario indirizzare i dispositivi su universi diversi.

01) Impostare l'indirizzo iniziale DMX dei primi 8 dispositivi (cfr. 5.3.5. Indirizzamento DMX a pagina 23).
02) Impostare il numero di universo del 6° dispositivo su 001 e l'indirizzo iniziale DMX su 001.
03) Continuare a indirizzare i dispositivi, aumentando ogni volta il numero di universo, fino a raggiungere il limite di 512 canali in un universo.

Ci sono 512 canali (1-512) in un universo. 16 universi consecutivi (0-15) compongono una sottorete. 16 sottoreti (0-15) compongono una rete. In totale ci sono 128 reti (0-127).

Nota:

- In Art-Net, gli universi sono chiamati Indirizzo di porta e hanno un numero da 0 a 32767. Ci sono 32768 numeri unici.
- In sACN gli universi vanno da 1 a 63999.

15-bit Indirizzo porta	Rete (0-127)	Sottorete (0-15)	Universo (0-15)
0	0	0	0
1	0	0	1
2	0	0	2
...	...	...	...
15	0	0	15
16	0	1	0
17	0	1	1
...	...	...	...
31	0	1	15
32	0	2	0
33	0	2	1
...	...	...	...
255	0	15	15
256	1	0	0
257	1	0	1
...	...	...	...
32766	127	15	14
32767	127	15	15

Quando si indirizzano più dispositivi su un data link, assicurarsi che non ci siano canali sovrapposti. Non è possibile controllare i dispositivi individualmente se hanno canali sovrapposti.

Nota:

Se si utilizza un controller Art-Net che supporta Art-Net I o Art-Net II, è necessario impostare la rete Art-Net su 0. Il numero di rete è disponibile in Art-Net 3 e nelle versioni superiori del protocollo Art-Net.

6. Funzionamento

6.1. Istruzioni di sicurezza per il funzionamento

Attenzione
Questo dispositivo deve essere utilizzato solo per gli scopi per cui è stato progettato.

Questo dispositivo è destinato all'uso professionale come un effetto di luce scenica. Può essere installato su all'interno e all'esterno. Questo dispositivo non è adatto all'illuminazione domestica e all'illuminazione generale.

Qualsiasi altro uso, non menzionato tra quelli previsti, è considerato un uso non previsto e non corretto.

Attenzione
Alimentazione

Prima di collegare il dispositivo all'alimentazione, assicurarsi che la corrente, la tensione e la frequenza corrispondano alla frequenza, alla tensione e alla corrente di ingresso specificate sull'etichetta informativa del dispositivo.

6.2. Modalità di Controllo

Il sito Octostrip FLEX Set – 1M supporta le seguenti modalità di controllo:

- Autonomo: Modalità di funzionamento automatica, programmi integrati, funzionamento manuale
- Master/Slave: Modalità di funzionamento automatica, programmi integrati, funzionamento manuale
- DMX-512/Art-Net/sACN: 9 canali, 16 canali, 30 canali, 32 canali, 58 canali, 256 canali e 384 canali

Per ulteriori informazioni su come collegare i dispositivi, consultare la sezione Configurazione (cfr. 5. Configurazione a pagina 21).

Per far funzionare il dispositivo manualmente come dispositivo autonomo o in una configurazione master/slave:

Regolare l'intensità dei colori dei LED nel menu Modalità Manuale (cfr. 6.6.3. Manuale a pagina 33).

Per eseguire il programma integrato o per selezionare uno dei pattern personalizzati in modalità di funzionamento automatico senza un controller DMX:

Selezionare la modalità di controllo del dispositivo nel menu principale.

- Se si seleziona Auto (cfr. 6.6.4. Auto a pagina 34), il dispositivo eseguirà il programma incorporato.
- Se si seleziona Programma (cfr. 6.6.5. Programma a pagina 34), il dispositivo eseguirà il programma corrispondente.

Per far funzionare il dispositivo con un controller DMX:

01) Impostare l'indirizzo iniziale DMX (cfr. 5.3.5. Indirizzamento DMX a pagina 23) del dispositivo nel sottomenu Indirizzo DMX (cfr. 6.6.1.1. Indirizzo a pagina 31).
02) Selezionare la personalità DMX nel sottomenu Canali DMX (cfr. 6.6.1.2. Canali a pagina 32). Per una panoramica completa di tutte le personalità DMX, consultare la sezione Canali DMX.

6.3. Pannello di controllo

Figura 18

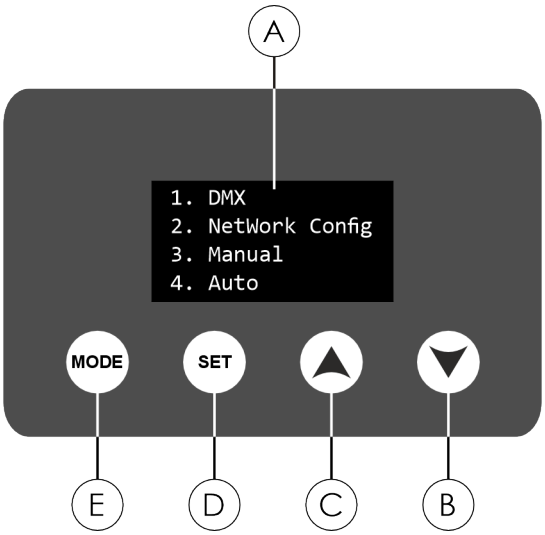

A) Display OLED
B) Pulsante GIÙ
C) Pulsante SU
D) Pulsante IMPOSTA
E) Pulsante MODALITÀ

- Utilizzare il pulsante **MODALITÀ** per uscire dal sottomenu corrente e per tornare al Menu principale.
- Utilizzare i tasti **SU/GIÙ** per navigare nei menu o per incrementare/ridurre i valori numerici.
- Utilizzare il pulsante **IMPOSTA** per aprire il menu selezionato, per confermare l'impostazione o per confermare il valore attualmente selezionato.

6.4. Avvio

Dopo aver collegato il dispositivo all'alimentazione, il dispositivo esegue un controllo della connettività. Durante il controllo, il display visualizza la versione del firmware, la temperatura e la percentuale di umidità del controllore (MC), lo stato della connessione di rete e che è in corso un controllo della connettività. Al termine della verifica della connettività, il display visualizza le informazioni sulle porte collegate alle barre LED. Le porte che non sono collegate mostrano X:

```
Version:1.9
MC:27°C 45%
network:ok
Connect Checking
```

```
Version:1.9
MC:27°C 45%
network:ok
1-2-3-4-5-6-X-X
```

Al termine della verifica della connettività, il dispositivo è pronto per l'uso. Il display visualizza la schermata iniziale. La schermata iniziale fornisce informazioni sulla modalità di funzionamento del dispositivo, sulla temperatura massima dei LED delle barre LED collegate (L), sulla temperatura e sulla percentuale di umidità della scheda madre (P). Se non è possibile leggere la temperatura, il display visualizza X:

```
Manual
Color All
L:X°C P:26°C 47%
```

Nota:

Se il display è bloccato, premere contemporaneamente i pulsanti **MODALITÀ** e **IMPOSTARE** per 3 s per sbloccare il display. Quando il blocco del display è attivo, nell'angolo in alto a destra del display è presente un simbolo di blocco.

6.5. Panoramica del menu

Livello 1	Livello 2	Livello 3	Livello 4	Livello 5
DMX (cfr. 6.6.1. DMX a pagina 31)	Indirizzo	001–512		
	Canali	009		
		016		
		030		
		032		
		058		
		256		
		384		
Configurazione NetWork (cfr. 6.6.2. Configurazione NetWork a pagina 32)	IP locale	(Impostare l'indirizzo IP)		
	Maschera Subnet	255.255.255.0		
		255.255.0.0		
		255.0.0.0		
	Abilitazione ArtNet	Acceso		
		Spento		
	ArtNet Uni	Net	000–127	
		Sub	00–15	
		Porta	00–15	
	Abilitazione sACN	Acceso		
		Spento		
	Universo sACN	00001–63999		
	Indirizzo Mac	(Inserire la password: 6468)	(Imposta indirizzo Mac)	
Manuale (cfr. 6.6.3. Manuale a pagina 33)	Colora Tutti	Tutto rosso	000–255	
		Tutti i verdi	000–255	
		Tutti i blu	000–255	
		Tutto bianco	000–255	
	Pixel di colore	barra 1	Rosso X	000–255
		barra 2	Verde X	000–255
		barra 3	Blu X	000–255
		barra 4	Bianco X	000–255
		barra 5		
		barra 6		
		barra 7		
		barra 8		
Auto (cfr. 6.6.4. Auto a pagina 34)	Sì			
	No			
Programma (cfr. 6.6.5. Programma a pagina 34)	Modalità	01–21		
	Colore (solo modalità 1)	01–40		
	Velocità (solo modalità 2–21)	001–100		
	Strobo	00–99		
Slave (cfr. 6.6.6. Slave a pagina 35)	Sì			
	No			
Impostazione (cfr. 6.6.7. Impostazioni a pagina 35)	Patch	Predefinito		
		Uscita 1	Barra 1	
		Uscita 2	Barra 2	

Livello 1	Livello 2	Livello 3	Livello 4	Livello 5
		Uscita 3	Barra 3	
		Uscita 4	Barra 4	
		Uscita 5	Barra 5	
		Uscita 6	Barra 6	
		Uscita 7	Barra 7	
		Uscita 8	Barra 8	
	Modalità Led	1.0M		
		0.5M		
	Selezione delle curve	Lineare		
		Legge del quadrato		
		Legge del quadrato di Inv		
		Tipo S		
	Velocità del dimmer	Veloce		
		Morbido		
	Display	Normale		
		Invertito		
	DMX non funzionante	Spento		
		Tenere		
		Manuale		
		Programma		
	Tempo di Retroilluminazione	5s		
		10s		
		20s		
		30s		
		Acceso		
	Bloccare	Acceso		
		Spento		
	Retroilluminazione dei tasti	Acceso		
		Spento		
	Fabbrica	Sì		
		No		
Informazioni (cfr. 6.6.8. Informazioni a pagina 38)				

6.6. Opzioni del menu principale

Il menu principale presenta le seguenti opzioni:

```
1. DMX
2. NetWork Config
3. Manual
4. Auto
5. Program
6. Slave
7. Setting
8. Information
```

1. DMX
2. Configurazione NetWork
3. Manuale
4. Auto
5. Programma
6. Slave
7. Impostazione
8. Informazioni

01) Premere i pulsanti **SU/GIÙ** per navigare nel menu.
02) Premere il pulsante **IMPOSTARE** per aprire i sottomenu.

6.6.1. DMX

In questo menu è possibile configurare le impostazioni DMX del dispositivo.

01) Premere i pulsanti **SU/GIÙ** per selezionare una delle 2 opzioni:

```
        DMX
Address:      001
Channels:     384
```

- Indirizzo (cfr. 6.6.1.1. Indirizzo)
- Canali (cfr. 6.6.1.2. Canali)

02) Premere il pulsante **IMPOSTARE** per confermare la selezione.

6.6.1.1. Indirizzo

In questo sottomenu è possibile impostare l'indirizzo iniziale DMX del dispositivo (cfr. 5.3.5. Indirizzamento DMX a pagina 23).

01) Premere i pulsanti **SU/GIÙ** per selezionare l'indirizzo iniziale DMX. L'intervallo di selezione è 001–512.
02) Premere il pulsante **IMPOSTARE** per confermare la selezione.

6.6.1.2. Canali

In questo sottomenu è possibile selezionare la modalità del canale DMX. Per ulteriori informazioni, consultare la sezione Canali DMX (cfr. 6.7. Canali DMX a pagina 39).

01) Premere i pulsanti **SU/GIÙ** per selezionare una modalità di canale DMX. Sono disponibili 7 opzioni:
- 009: 9 canali
- 016: 16 canali
- 030: 30 canali
- 032: 32 canali
- 058: 58 canali
- 256: 256 canali
- 384: 384 canali

02) Premere il pulsante **IMPOSTARE** per confermare la selezione.

Nota:

Assicurarsi di scegliere 1.0M nel sottomenu Modalità Led (cfr. 6.6.7.2. Modalità Led a pagina 36) per controllare correttamente il dispositivo. L'opzione 0,5M è utilizzata per le barre LED con lunghezza di 0,5 m e 4 sezioni per barra.

6.6.2. Configurazione NetWork

In questo menu è possibile configurare le impostazioni di rete del dispositivo.

01) Premere i pulsanti **SU/GIÙ** per selezionare una delle 7 opzioni:

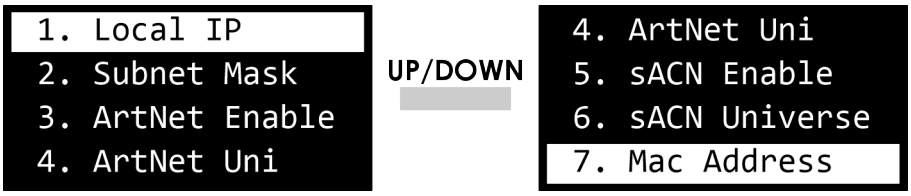

- IP locale (cfr. 6.6.2.1. IP locale)
- Maschera Subnet (cfr. 6.6.2.2. Maschera Subnet)
- Abilitazione ArtNet: Abilitazione del protocollo ArtNet (Acceso/Spento)
- ArtNet Uni (cfr. 6.6.2.3. Universo ArtNet)
- Abilitazione sACN: Abilita il protocollo sACN (Acceso/Spento)
- Universo sACN: Impostare l'Universo sACN (00001–63999)
- Indirizzo Mac: Modificare l'indirizzo MAC del dispositivo. Questo sottomenu richiede una password. La password è 6468.

02) Premere il pulsante **IMPOSTARE** per confermare la selezione.
03) Premere i pulsanti **SU/GIÙ** per modificare i valori.
04) Premere il pulsante **IMPOSTARE** per confermare l'impostazione.

6.6.2.1. IP locale

In questo sottomenu è possibile configurare manualmente l'indirizzo IP del dispositivo.

01) Premere i pulsanti **SU/GIÙ** per modificare il numero della 1° sezione dell'indirizzo IP.
02) Premere il pulsante **IMPOSTARE** per confermare la modifica e selezionare la sezione successiva. Quando si seleziona una sezione, questa viene evidenziata.
03) Ripetere i passaggi 1–2 per cambiare le altre 2 sezioni.

6.6.2.2. Maschera Subnet

In questo sottomenu è possibile impostare la maschera di sottorete dell'indirizzo IP.

01) Premere i pulsanti **SU/GIÙ** per selezionare una delle 3 opzioni:
- 255.255.255.0
- 255.255.0.0
- 255.0.0.0

02) Premere il pulsante **IMPOSTARE** per confermare la selezione.

6.6.2.3. Universo ArtNet

In questo sottomenu è possibile impostare l'universo Art-Net del dispositivo regolando i valori di rete, sottorete e porta (cfr. 5.4.6. Numerazione dell'universo a pagina 26).

01) Premere i pulsanti **SU/GIÙ** per selezionare ciascuna delle 3 opzioni:
- Net: Impostare la rete. L'intervallo di ingresso è 000–127
- Sub: Impostare la sottorete. L'intervallo di ingresso è 00–15
- Porta: Impostare la porta. L'intervallo di ingresso è 00–15

02) Premere il pulsante **IMPOSTARE** per confermare la selezione.

6.6.3. Manuale

In questo menu è possibile impostare manualmente i colori desiderati (rosso, verde, blu, bianco) per tutte le 8 barre LED insieme o per ogni singola barra LED.

01) Premere i pulsanti **SU/GIÙ** per selezionare una delle 2 opzioni:
- Colora Tutti (cfr. 6.6.3.1. Colora Tutti)
- Pixel di colore (cfr. 6.6.3.2. Pixel di colore)

02) Premere il pulsante **IMPOSTARE** per confermare la selezione e aprire il sottomenu.

6.6.3.1. Colora Tutti

In questo sottomenu è possibile regolare l'intensità di ciascun colore dei LED per tutte le 8 barre LED insieme.

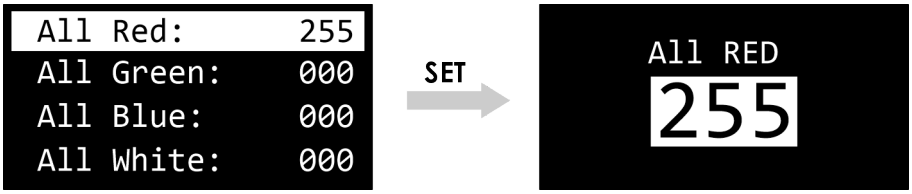

01) Premere i pulsanti **SU/GIÙ** per selezionare una delle 4 opzioni: Rosso, Verde, Blu, Bianco.
02) Premere il pulsante **IMPOSTARE** per aprire il sottomenu.
03) Premere i pulsanti **SU/GIÙ** per impostare l'intensità di ciascun colore del LED. L'intervallo di regolazione è 0–255, da bassa ad alta intensità.
04) Premere il pulsante **IMPOSTARE** per confermare il valore.

6.6.3.2. Pixel di colore

In questo sottomenu è possibile regolare singolarmente l'intensità di ciascun colore LED per ogni barra LED.

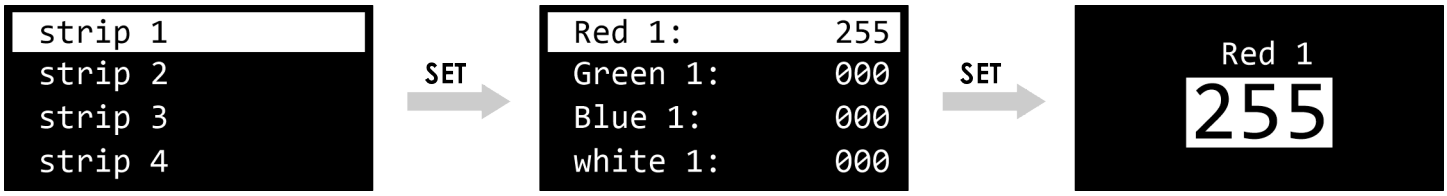

01) Premere i pulsanti **SU/GIÙ** per selezionare una delle 8 barre LED (barra 1–8).
02) Premere il pulsante **IMPOSTARE** per confermare la selezione.
03) Premere i pulsanti **SU/GIÙ** per selezionare una delle 4 opzioni: Rosso, Verde, Blu, Bianco.
04) Premere il pulsante **IMPOSTARE** per confermare la selezione e aprire il sottomenu.
05) Premere i pulsanti **SU/GIÙ** per impostare l'intensità di ciascun colore del LED. L'intervallo di regolazione è 0–255, da bassa ad alta intensità.
06) Premere il pulsante **IMPOSTARE** per confermare il valore.

6.6.4. Auto

In questo menu è possibile attivare la modalità di esecuzione automatica.

01) Premere i pulsanti **SU/GIÙ** per selezionare una delle 2 opzioni:
- Sì: Attivare la modalità di esecuzione automatica. Il dispositivo esegue i programmi integrati (02–21) in sequenza con la velocità e la frequenza stroboscopica selezionate nel sottomenu Program (cfr. 6.6.5. Programma a pagina 34)
- No: Annullare la selezione o interrompere il programma automatico

02) Premere il pulsante **IMPOSTARE** per confermare la selezione.

6.6.5. Programma

In questo menu è possibile selezionare un colore preimpostato o un programma incorporato.

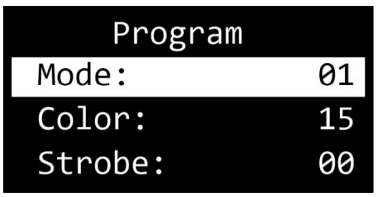

Modalità 01

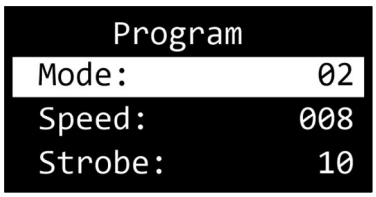

Modalità 02–21

01) Premere i pulsanti **SU/GIÙ** per selezionare una delle seguenti opzioni:
- Modalità: Selezionare la modalità colori statici (Modalità 01) o uno dei 16 chase integrati (Modalità 02–21)
- Colore: Selezionare uno dei 40 colori preimpostati (disponibile solo per la Modalità 01). L'intervallo di selezione è 1–40
- Velocità: Regolare la velocità del programma integrato (disponibile per la Modalità 02–21). L'intervallo di regolazione è 1–100, da lento a veloce
- Strobo: Aggiungere l'effetto strobo (Modalità 01–21). L'intervallo di regolazione è 0–99, da spento ad alta frequenza

02) Premere il pulsante **IMPOSTARE** per confermare la selezione.

6.6.6. Slave

In questo menu è possibile impostare il dispositivo come dispositivo slave in una configurazione master/slave.

01) Premere i pulsanti **SU/GIÙ** per selezionare una delle 2 opzioni:
- Sì: Il dispositivo è impostato come dispositivo slave
- No: Il dispositivo è impostato come dispositivo master

02) Premere il pulsante **IMPOSTARE** per confermare la selezione.

6.6.7. Impostazioni

In questo menu è possibile regolare le impostazioni del dispositivo.

01) Premere i pulsanti **SU/GIÙ** per selezionare una delle seguenti opzioni:
- Patch (cfr. 6.6.7.1. Patch)
- Modalità Led (cfr. 6.6.7.2. Modalità Led)
- Selezione delle curve (cfr. 6.6.7.3. Selezione delle curve)
- Velocità del dimmer: Impostare la velocità del dimmer (Veloce/Morbido)
- Display (cfr. 6.6.7.4. Invertire il display)
- DMX non funzionante (cfr. 6.6.7.5. DMX non funzionante)
- Tempo di Retroilluminazione: Imposta se la retroilluminazione del display rimane accesa o si spegne dopo il tempo selezionato: 5 s, 10 s, 20 s o 30 s
- Bloccare (cfr. 6.6.7.6. Bloccare)
- Retroilluminazione Principale: Attivare o disattivare la retroilluminazione dei 4 pulsanti a sfioramento (**MODALITÀ**, **IMPOSTARE**, **SU**, **GIÙ**)
- Fabbrica: Ripristino delle impostazioni di fabbrica del dispositivo (Sì/No)

02) Premere il pulsante **IMPOSTARE** per confermare la selezione.

6.6.7.1. Patch

In questo sottomenu è possibile collegare le barre LED agli 8 **connettori OUT (14)** del controller.

01) Premere i pulsanti **SU/GIÙ** per selezionare una delle opzioni:
- Predefinito: Selezionare le impostazioni predefinite del patch (Sì/No). Le impostazioni predefinite del patch sono
  Uscita 1 = Barra 1, Uscita 2 = Barra 2, ecc.
- Uscita 1–8 (cfr. 6.6.7.1.1. Uscita 1–8)

02) Premere il pulsante **IMPOSTARE** per confermare la selezione.

Nota:

La numerazione delle barre LED nella tabella DMX corrisponde alle impostazioni predefinite. Se le barre LED sono collegate in modo diverso (cfr. 6.6.7.1.1. Uscita 1–8), controllare la barra 1 tramite DMX significa controllare l'uscita 1 del controller e la rispettiva barra LED collegata ad essa.

6.6.7.1.1. Uscita 1–8

In questo sottomenu è possibile collegare manualmente le barre LED agli 8 **connettori OUT (14) del** controller.

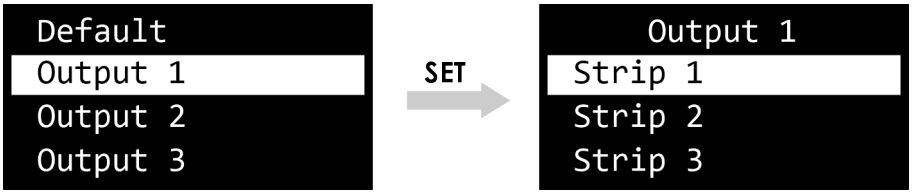

01) Premere i pulsanti **SU/GIÙ** per selezionare una delle 8 uscite (Output 1–8).
02) Premere il pulsante **IMPOSTARE** per confermare la selezione e aprire il sottomenu.
03) Premere i pulsanti **SU/GIÙ** per selezionare una delle 8 barre LED (Barra 1–8).
04) Premere il pulsante **IMPOSTARE** per confermare la selezione.

6.6.7.2. Modalità Led

In questo sottomenu è possibile selezionare la lunghezza delle barre LED collegate al controller.

Nota:

La lunghezza delle barre LED fornite con questo prodotto è di 1 metro. Se si seleziona 0,5 m in questo sottomenu, non è possibile controllare correttamente le barre LED. Le barre LED da 1 m hanno 8 sezioni e le barre LED da 0,5 m hanno 4 sezioni.

01) Premere i pulsanti **SU/GIÙ** per selezionare una delle opzioni:
- 1.0M: Selezionare questa opzione per controllare correttamente le barre LED
- 0.5M: Questa opzione è per le barre LED da 0,5 m

02) Premere il pulsante **IMPOSTARE** per confermare la selezione.

6.6.7.3. Selezione delle curve

In questo sottomenu è possibile selezionare la curva di regolazione.

01) Premere i pulsanti **SU/GIÙ** per selezionare una delle 4 opzioni:
- Lineare
- Legge del quadrato
- Inv. Legge del quadrato
- Tipo S

02) Premere il pulsante **IMPOSTARE** per confermare la selezione.

Figura 19

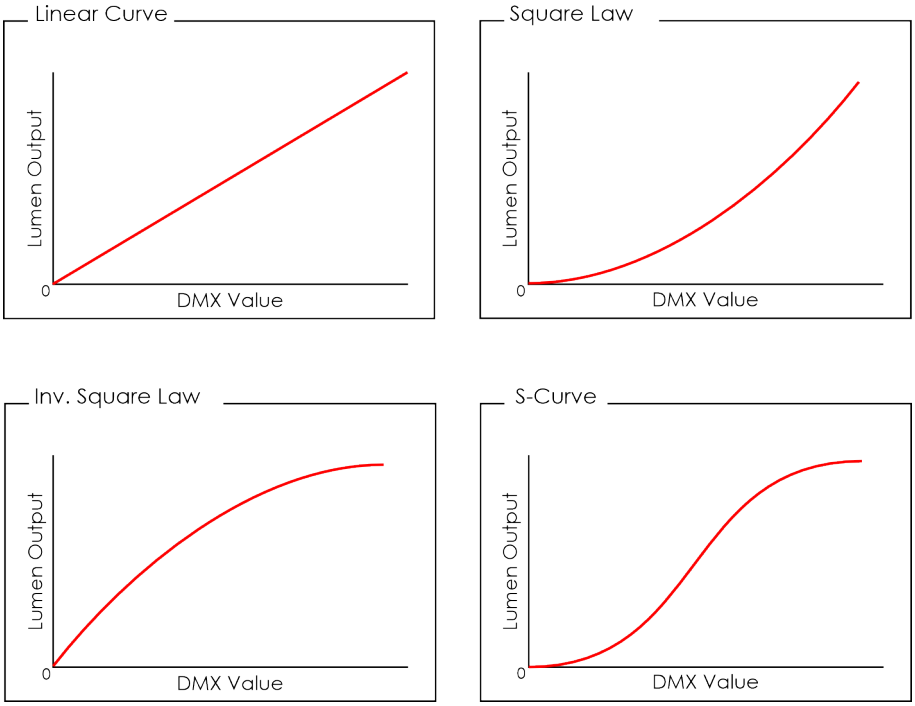

6.6.7.4. Invertire il display

In questo sottomenu è possibile impostare l'orientamento del display OLED.

Premere i pulsanti **SU/GIÙ** per selezionare una delle 2 opzioni:

- Normale: Orientamento normale del display OLED
- Invertito: Il display OLED viene ruotato di 180°

Nota:

Se il display viene ruotato di 180°, la funzione dei pulsanti del pannello di controllo rimane invariata.

6.6.7.5. DMX non funzionante

In questo sottomenu è possibile impostare il comportamento del dispositivo in caso di guasto DMX.

01) Premere i pulsanti **SU/GIÙ** per selezionare una delle 4 opzioni:
- Spento: Il dispositivo oscura l'emissione di luce
- Mantenere: Il dispositivo utilizza l'ultimo segnale DMX ricevuto correttamente
- Manuale: Il dispositivo utilizza i valori selezionati in modalità manuale
- Programma: Il dispositivo utilizza l'ultimo programma integrato utilizzato

02) Premere il pulsante **IMPOSTARE** per confermare la selezione.

6.6.7.6. Bloccare

In questo sottomenu è possibile attivare il blocco del display.

01) Premere i pulsanti **SU/GIÙ** per passare da Acceso a Spento:
- Acceso: Il blocco del display è attivo. Il display viene bloccato dopo 30 s di inattività. Dopo altri 5 secondi il display si spegne. Per accedere al menu principale, inserire la password. La password predefinita consiste nel premere contemporaneamente i pulsanti **MODALITÀ** e **IMPOSTARE** per 3 secondi. Quando il blocco del display è attivo, nella schermata iniziale è presente un simbolo di blocco nell'angolo superiore destro del display
- Spento: L'accesso al menu principale rimane sbloccato dopo lo spegnimento del display

02) Premere il pulsante **IMPOSTARE** per confermare la scelta.

6.6.8. Informazioni

In questo menu è possibile visualizzare i parametri del dispositivo.

Premere i pulsanti **SU/GIÙ** per navigare tra le schermate informative:

```
V:1.9 MC:31°C44%
Life Time:00005h
UID:29B40F600024
1-2-X-4-5-6-7-8
```

- Versione del firmware
- MC: temperatura e umidità della scheda madre del controller
- Durata: ore di funzionamento dei LED
- UID: Identificazione Univoca del dispositivo
- Stato della connessione: le porte non connesse mostrano X

```
L1:X°C  X°C   X%
L2:X°C  X°C   X%
|
L8:X°C  X°C   X%
```

- L1–L8: temperatura dei LED e del PCB delle barre LED collegate, e percentuale di umidità nell'alloggiamento delle barre LED

```
PowerFan 3630 rpm
DispFan  7950 rpm
```

- PowerFan: velocità di rotazione della ventola del controller
- DispFan: velocità di rotazione della ventola del display del controller

6.7. Canali DMX

6.7.1. Panoramica dei canali DMX

6.7.1.1. Controllo di Barre e Sezioni per Personalità DMX

	9 CH	16 CH	30 CH	32 CH	58 CH	256 CH	384 CH
Barra	Tutti	1–4 5–8	1–2 3–4 5–6 7–8	Barre individuali	Barre individuali	Barre individuali	Barre individuali
Sezioni	Tutti	Tutti	Tutti	Tutti	Tutti	Individuale per sezione	Individuale per sezione

6.7.1.2. Funzioni per Personalità DMX

	9 CH	16 CH	30 CH	32 CH	58 CH	256 CH	384 CH
Dimmer							
Strobo							
Rosso							
Verde							
Blu							
Colore bianco							
Colori preimpostati							
Programmi integrati							
Velocità dei programmi integrati							

6.7.2. 9 Canali

9 CH	Barre	Sezioni	Funzione	Valore	Impostazione
1	**Tutti**	**Tutti**	**Programmi integrati**	000–255	Consultare la panoramica dei canali (cfr. 6.7.9. Panoramica dei Canali dei Programmi Integrati a pagina 59)
2	**Tutti**	**Tutti**	**Velocità dei programmi integrati**	000–255	Da lento a veloce
3	**Tutti**	**Tutti**	**Dimmer**	000–255	Da SPENTO ad alta intensità (0–100 %)
4	**Tutti**	**Tutti**	**Strobo**	000–004	Nessuna funzione
				005–255	Dalla bassa ad alta frequenza
5	**Tutti**	**Tutti**	**Colori preimpostati**	000–255	Consultare la panoramica dei canali (cfr. 6.7.10. Panoramica del Canale dei Colori Preimpostati a pagina 59)
6	**Tutti**	**Tutti**	**Rosso**	000–255	Da SPENTO ad alta intensità (0–100 %)
7	**Tutti**	**Tutti**	**Verde**	000–255	Da SPENTO ad alta intensità (0–100 %)
8	**Tutti**	**Tutti**	**Blu**	000–255	Da SPENTO ad alta intensità (0–100 %)
9	**Tutti**	**Tutti**	**Colore bianco**	000–255	Da SPENTO ad alta intensità (0–100 %)

6.7.3. 16 Canali

16 CH	Barre	Sezioni	Funzione	Valore	Impostazione
1	Tutti	Tutti	Programmi integrati	000–255	Consultare la panoramica dei canali (cfr. 6.7.9. Panoramica dei Canali dei Programmi Integrati a pagina 59)
2	Tutti	Tutti	Velocità dei programmi integrati	000–255	Da lento a veloce
3	Barra 1–4	Tutti	Dimmer	000–255	Da SPENTO ad alta intensità (0–100 %)
4	Barra 1–4	Tutti	Strobo	000–004	Nessuna funzione
				005–255	Dalla bassa ad alta frequenza
5	Barra 1–4	Tutti	Colori preimpostati	000–255	Consultare la panoramica dei canali (cfr. 6.7.10. Panoramica del Canale dei Colori Preimpostati a pagina 59)
6	Barra 1–4	Tutti	Rosso	000–255	Da SPENTO ad alta intensità (0–100 %)
7	Barra 1–4	Tutti	Verde	000–255	Da SPENTO ad alta intensità (0–100 %)
8	Barra 1–4	Tutti	Blu	000–255	Da SPENTO ad alta intensità (0–100 %)
9	Barra 1–4	Tutti	Colore bianco	000–255	Da SPENTO ad alta intensità (0–100 %)
10	Barra 5–8	Tutti	Dimmer	000–255	Da SPENTO ad alta intensità (0–100 %)
11	Barra 5–8	Tutti	Strobo	000–004	Nessuna funzione
				005–255	Dalla bassa ad alta frequenza
12	Barra 5–8	Tutti	Colori preimpostati	000–255	Consultare la panoramica dei canali (cfr. 6.7.10. Panoramica del Canale dei Colori Preimpostati a pagina 59)
13	Barra 5–8	Tutti	Rosso	000–255	Da SPENTO ad alta intensità (0–100 %)
14	Barra 5–8	Tutti	Verde	000–255	Da SPENTO ad alta intensità (0–100 %)
15	Barra 5–8	Tutti	Blu	000–255	Da SPENTO ad alta intensità (0–100 %)
16	Barra 5–8	Tutti	Colore bianco	000–255	Da SPENTO ad alta intensità (0–100 %)

6.7.4. 30 Canali

30 CH	Barre	Sezioni	Funzione	Valore	Impostazione
1	Tutti	Tutti	Programmi integrati	000–255	Consultare la panoramica dei canali
2	Tutti	Tutti	Velocità dei programmi integrati	000–255	Da lento a veloce
3	Barra 1–2	Tutti	Dimmer	000–255	Da SPENTO ad alta intensità (0–100 %)
4	Barra 1–2	Tutti	Strobo	000–004	Nessuna funzione
				005–255	Dalla bassa ad alta frequenza
5	Barra 1–2	Tutti	Colori preimpostati	000–255	Consultare la panoramica dei canali
6	Barra 1–2	Tutti	Rosso	000–255	Da SPENTO ad alta intensità (0–100 %)
7	Barra 1–2	Tutti	Verde	000–255	Da SPENTO ad alta intensità (0–100 %)
8	Barra 1–2	Tutti	Blu	000–255	Da SPENTO ad alta intensità (0–100 %)
9	Barra 1–2	Tutti	Colore bianco	000–255	Da SPENTO ad alta intensità (0–100 %)
10	Barra 3–4	Tutti	Dimmer	000–255	Da SPENTO ad alta intensità (0–100 %)
11	Barra 3–4	Tutti	Strobo	000–004	Nessuna funzione
				005–255	Dalla bassa ad alta frequenza
12	Barra 3–4	Tutti	Colori preimpostati	000–255	Consultare la panoramica dei canali
13	Barra 3–4	Tutti	Rosso	000–255	Da SPENTO ad alta intensità (0–100 %)
14	Barra 3–4	Tutti	Verde	000–255	Da SPENTO ad alta intensità (0–100 %)
15	Barra 3–4	Tutti	Blu	000–255	Da SPENTO ad alta intensità (0–100 %)
16	Barra 3–4	Tutti	Colore bianco	000–255	Da SPENTO ad alta intensità (0–100 %)

30 CH	Barre	Sezioni	Funzione	Valore	Impostazione
17	Barra 5–6	Tutti	Dimmer	000–255	Da SPENTO ad alta intensità (0–100 %)
18	Barra 5–6	Tutti	Strobo	000–004	Nessuna funzione
				005–255	Dalla bassa ad alta frequenza
19	Barra 5–6	Tutti	Colori preimpostati	000–255	Consultare la panoramica dei canali
20	Barra 5–6	Tutti	Rosso	000–255	Da SPENTO ad alta intensità (0–100 %)
21	Barra 5–6	Tutti	Verde	000–255	Da SPENTO ad alta intensità (0–100 %)
22	Barra 5–6	Tutti	Blu	000–255	Da SPENTO ad alta intensità (0–100 %)
23	Barra 5–6	Tutti	Colore bianco	000–255	Da SPENTO ad alta intensità (0–100 %)
24	Barra 7–8	Tutti	Dimmer	000–255	Da SPENTO ad alta intensità (0–100 %)
25	Barra 7–8	Tutti	Strobo	000–004	Nessuna funzione
				005–255	Dalla bassa ad alta frequenza
26	Barra 7–8	Tutti	Colori preimpostati	000–255	Consultare la panoramica dei canali
27	Barra 7–8	Tutti	Rosso	000–255	Da SPENTO ad alta intensità (0–100 %)
28	Barra 7–8	Tutti	Verde	000–255	Da SPENTO ad alta intensità (0–100 %)
29	Barra 7–8	Tutti	Blu	000–255	Da SPENTO ad alta intensità (0–100 %)
30	Barra 7–8	Tutti	Colore bianco	000–255	Da SPENTO ad alta intensità (0–100 %)

6.7.5. 32 Canali

32 CH	Barre	Sezioni	Funzione	Valore	Impostazione
1	Barra 1	Tutti	Rosso	000–255	Da SPENTO ad alta intensità (0–100 %)
2	Barra 1	Tutti	Verde	000–255	Da SPENTO ad alta intensità (0–100 %)
3	Barra 1	Tutti	Blu	000–255	Da SPENTO ad alta intensità (0–100 %)
4	Barra 1	Tutti	Colore bianco	000–255	Da SPENTO ad alta intensità (0–100 %)
5	Barra 2	Tutti	Rosso	000–255	Da SPENTO ad alta intensità (0–100 %)
6	Barra 2	Tutti	Verde	000–255	Da SPENTO ad alta intensità (0–100 %)
7	Barra 2	Tutti	Blu	000–255	Da SPENTO ad alta intensità (0–100 %)
8	Barra 2	Tutti	Colore bianco	000–255	Da SPENTO ad alta intensità (0–100 %)
9	Barra 3	Tutti	Rosso	000–255	Da SPENTO ad alta intensità (0–100 %)
10	Barra 3	Tutti	Verde	000–255	Da SPENTO ad alta intensità (0–100 %)
11	Barra 3	Tutti	Blu	000–255	Da SPENTO ad alta intensità (0–100 %)
12	Barra 3	Tutti	Colore bianco	000–255	Da SPENTO ad alta intensità (0–100 %)
13	Barra 4	Tutti	Rosso	000–255	Da SPENTO ad alta intensità (0–100 %)
14	Barra 4	Tutti	Verde	000–255	Da SPENTO ad alta intensità (0–100 %)
15	Barra 4	Tutti	Blu	000–255	Da SPENTO ad alta intensità (0–100 %)
16	Barra 4	Tutti	Colore bianco	000–255	Da SPENTO ad alta intensità (0–100 %)
17	Barra 5	Tutti	Rosso	000–255	Da SPENTO ad alta intensità (0–100 %)
18	Barra 5	Tutti	Verde	000–255	Da SPENTO ad alta intensità (0–100 %)
19	Barra 5	Tutti	Blu	000–255	Da SPENTO ad alta intensità (0–100 %)
20	Barra 5	Tutti	Colore bianco	000–255	Da SPENTO ad alta intensità (0–100 %)
21	Barra 6	Tutti	Rosso	000–255	Da SPENTO ad alta intensità (0–100 %)
22	Barra 6	Tutti	Verde	000–255	Da SPENTO ad alta intensità (0–100 %)
23	Barra 6	Tutti	Blu	000–255	Da SPENTO ad alta intensità (0–100 %)
24	Barra 6	Tutti	Colore bianco	000–255	Da SPENTO ad alta intensità (0–100 %)
25	Barra 7	Tutti	Rosso	000–255	Da SPENTO ad alta intensità (0–100 %)
26	Barra 7	Tutti	Verde	000–255	Da SPENTO ad alta intensità (0–100 %)
27	Barra 7	Tutti	Blu	000–255	Da SPENTO ad alta intensità (0–100 %)

32 CH	Barre	Sezioni	Funzione	Valore	Impostazione
28	Barra 7	Tutti	Colore bianco	000–255	Da SPENTO ad alta intensità (0–100 %)
29	Barra 8	Tutti	Rosso	000–255	Da SPENTO ad alta intensità (0–100 %)
30	Barra 8	Tutti	Verde	000–255	Da SPENTO ad alta intensità (0–100 %)
31	Barra 8	Tutti	Blu	000–255	Da SPENTO ad alta intensità (0–100 %)
32	Barra 8	Tutti	Colore bianco	000–255	Da SPENTO ad alta intensità (0–100 %)

6.7.6. 58 Canali

58 CH	Barre	Sezioni	Funzione	Valore	Impostazione
1	Tutti	Tutti	Programmi integrati	000–255	Consultare la panoramica dei canali
2	Tutti	Tutti	Velocità dei programmi integrati	000–255	Da lento a veloce
3	Barra 1	Tutti	Dimmer	000–255	Da SPENTO ad alta intensità (0–100 %)
4	Barra 1	Tutti	Strobo	000–004	Nessuna funzione
				005–255	Dalla bassa ad alta frequenza
5	Barra 1	Tutti	Colori preimpostati	000–255	Consultare la panoramica dei canali
6	Barra 1	Tutti	Rosso	000–255	Da SPENTO ad alta intensità (0–100 %)
7	Barra 1	Tutti	Verde	000–255	Da SPENTO ad alta intensità (0–100 %)
8	Barra 1	Tutti	Blu	000–255	Da SPENTO ad alta intensità (0–100 %)
9	Barra 1	Tutti	Colore bianco	000–255	Da SPENTO ad alta intensità (0–100 %)
10	Barra 2	Tutti	Dimmer	000–255	Da SPENTO ad alta intensità (0–100 %)
11	Barra 2	Tutti	Strobo	000–004	Nessuna funzione
				005–255	Dalla bassa ad alta frequenza
12	Barra 2	Tutti	Colori preimpostati	000–255	Consultare la panoramica dei canali
13	Barra 2	Tutti	Rosso	000–255	Da SPENTO ad alta intensità (0–100 %)
14	Barra 2	Tutti	Verde	000–255	Da SPENTO ad alta intensità (0–100 %)
15	Barra 2	Tutti	Blu	000–255	Da SPENTO ad alta intensità (0–100 %)
16	Barra 2	Tutti	Colore bianco	000–255	Da SPENTO ad alta intensità (0–100 %)
17	Barra 3	Tutti	Dimmer	000–255	Da SPENTO ad alta intensità (0–100 %)
18	Barra 3	Tutti	Strobo	000–004	Nessuna funzione
				005–255	Dalla bassa ad alta frequenza
19	Barra 3	Tutti	Colori preimpostati	000–255	Consultare la panoramica dei canali
20	Barra 3	Tutti	Rosso	000–255	Da SPENTO ad alta intensità (0–100 %)
21	Barra 3	Tutti	Verde	000–255	Da SPENTO ad alta intensità (0–100 %)
22	Barra 3	Tutti	Blu	000–255	Da SPENTO ad alta intensità (0–100 %)
23	Barra 3	Tutti	Colore bianco	000–255	Da SPENTO ad alta intensità (0–100 %)
24	Barra 4	Tutti	Dimmer	000–255	Da SPENTO ad alta intensità (0–100 %)
25	Barra 4	Tutti	Strobo	000–004	Nessuna funzione
				005–255	Dalla bassa ad alta frequenza
26	Barra 4	Tutti	Colori preimpostati	000–255	Consultare la panoramica dei canali
27	Barra 4	Tutti	Rosso	000–255	Da SPENTO ad alta intensità (0–100 %)
28	Barra 4	Tutti	Verde	000–255	Da SPENTO ad alta intensità (0–100 %)
29	Barra 4	Tutti	Blu	000–255	Da SPENTO ad alta intensità (0–100 %)
30	Barra 4	Tutti	Colore bianco	000–255	Da SPENTO ad alta intensità (0–100 %)
31	Barra 5	Tutti	Dimmer	000–255	Da SPENTO ad alta intensità (0–100 %)
32	Barra 5	Tutti	Strobo	000–004	Nessuna funzione
				005–255	Dalla bassa ad alta frequenza
33	Barra 5	Tutti	Colori preimpostati	000–255	Consultare la panoramica dei canali

58 CH	Barre	Sezioni	Funzione	Valore	Impostazione
34	Barra 5	Tutti	Rosso	000–255	Da SPENTO ad alta intensità (0–100 %)
35	Barra 5	Tutti	Verde	000–255	Da SPENTO ad alta intensità (0–100 %)
36	Barra 5	Tutti	Blu	000–255	Da SPENTO ad alta intensità (0–100 %)
37	Barra 5	Tutti	Colore bianco	000–255	Da SPENTO ad alta intensità (0–100 %)
38	Barra 6	Tutti	Dimmer	000–255	Da SPENTO ad alta intensità (0–100 %)
39	Barra 6	Tutti	Strobo	000–004	Nessuna funzione
				005–255	Dalla bassa ad alta frequenza
40	Barra 6	Tutti	Colori preimpostati	000–255	Consultare la panoramica dei canali
41	Barra 6	Tutti	Rosso	000–255	Da SPENTO ad alta intensità (0–100 %)
42	Barra 6	Tutti	Verde	000–255	Da SPENTO ad alta intensità (0–100 %)
43	Barra 6	Tutti	Blu	000–255	Da SPENTO ad alta intensità (0–100 %)
44	Barra 6	Tutti	Colore bianco	000–255	Da SPENTO ad alta intensità (0–100 %)
45	Barra 7	Tutti	Dimmer	000–255	Da SPENTO ad alta intensità (0–100 %)
46	Barra 7	Tutti	Strobo	000–004	Nessuna funzione
				005–255	Dalla bassa ad alta frequenza
47	Barra 7	Tutti	Colori preimpostati	000–255	Consultare la panoramica dei canali
48	Barra 7	Tutti	Rosso	000–255	Da SPENTO ad alta intensità (0–100 %)
49	Barra 7	Tutti	Verde	000–255	Da SPENTO ad alta intensità (0–100 %)
50	Barra 7	Tutti	Blu	000–255	Da SPENTO ad alta intensità (0–100 %)
51	Barra 7	Tutti	Colore bianco	000–255	Da SPENTO ad alta intensità (0–100 %)
52	Barra 8	Tutti	Dimmer	000–255	Da SPENTO ad alta intensità (0–100 %)
53	Barra 8	Tutti	Strobo	000–004	Nessuna funzione
				005–255	Dalla bassa ad alta frequenza
54	Barra 8	Tutti	Colori preimpostati	000–255	Consultare la panoramica dei canali
55	Barra 8	Tutti	Rosso	000–255	Da SPENTO ad alta intensità (0–100 %)
56	Barra 8	Tutti	Verde	000–255	Da SPENTO ad alta intensità (0–100 %)
57	Barra 8	Tutti	Blu	000–255	Da SPENTO ad alta intensità (0–100 %)
58	Barra 8	Tutti	Colore bianco	000–255	Da SPENTO ad alta intensità (0–100 %)

6.7.7. 256 Canali

Panoramica delle sezioni:

Figura 20

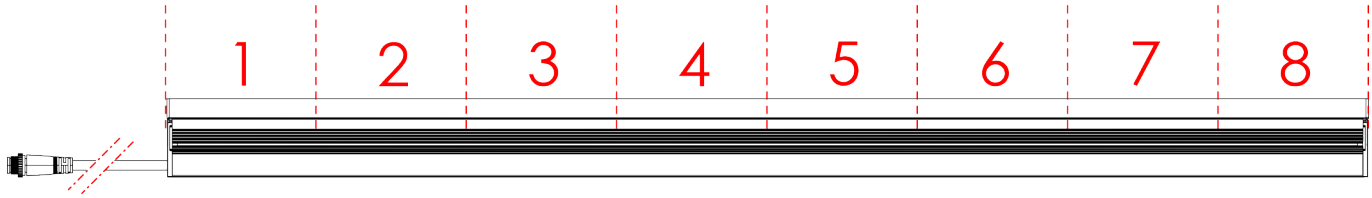

CH	Barre	Sezioni	Funzione	Valore	Impostazione
1	Barra 1	Sezione 1	Rosso	000–255	Da SPENTO ad alta intensità (0–100 %)
2			Verde	000–255	Da SPENTO ad alta intensità (0–100 %)
3			Blu	000–255	Da SPENTO ad alta intensità (0–100 %)
4			Colore bianco	000–255	Da SPENTO ad alta intensità (0–100 %)
5	Barra 1	Sezione 2	Rosso	000–255	Da SPENTO ad alta intensità (0–100 %)
6			Verde	000–255	Da SPENTO ad alta intensità (0–100 %)
7			Blu	000–255	Da SPENTO ad alta intensità (0–100 %)
8			Colore bianco	000–255	Da SPENTO ad alta intensità (0–100 %)

CH	Barre	Sezioni	Funzione	Valore	Impostazione
9	Barra 1	Sezione 3	Rosso	000–255	Da SPENTO ad alta intensità (0–100 %)
10			Verde	000–255	Da SPENTO ad alta intensità (0–100 %)
11			Blu	000–255	Da SPENTO ad alta intensità (0–100 %)
12			Colore bianco	000–255	Da SPENTO ad alta intensità (0–100 %)
13	Barra 1	Sezione 4	Rosso	000–255	Da SPENTO ad alta intensità (0–100 %)
14			Verde	000–255	Da SPENTO ad alta intensità (0–100 %)
15			Blu	000–255	Da SPENTO ad alta intensità (0–100 %)
16			Colore bianco	000–255	Da SPENTO ad alta intensità (0–100 %)
17	Barra 1	Sezione 5	Rosso	000–255	Da SPENTO ad alta intensità (0–100 %)
18			Verde	000–255	Da SPENTO ad alta intensità (0–100 %)
19			Blu	000–255	Da SPENTO ad alta intensità (0–100 %)
20			Colore bianco	000–255	Da SPENTO ad alta intensità (0–100 %)
21	Barra 1	Sezione 6	Rosso	000–255	Da SPENTO ad alta intensità (0–100 %)
22			Verde	000–255	Da SPENTO ad alta intensità (0–100 %)
23			Blu	000–255	Da SPENTO ad alta intensità (0–100 %)
24			Colore bianco	000–255	Da SPENTO ad alta intensità (0–100 %)
25	Barra 1	Sezione 7	Rosso	000–255	Da SPENTO ad alta intensità (0–100 %)
26			Verde	000–255	Da SPENTO ad alta intensità (0–100 %)
27			Blu	000–255	Da SPENTO ad alta intensità (0–100 %)
28			Colore bianco	000–255	Da SPENTO ad alta intensità (0–100 %)
29	Barra 1	Sezione 8	Rosso	000–255	Da SPENTO ad alta intensità (0–100 %)
30			Verde	000–255	Da SPENTO ad alta intensità (0–100 %)
31			Blu	000–255	Da SPENTO ad alta intensità (0–100 %)
32			Colore bianco	000–255	Da SPENTO ad alta intensità (0–100 %)
33	Barra 2	Sezione 1	Rosso	000–255	Da SPENTO ad alta intensità (0–100 %)
34			Verde	000–255	Da SPENTO ad alta intensità (0–100 %)
35			Blu	000–255	Da SPENTO ad alta intensità (0–100 %)
36			Colore bianco	000–255	Da SPENTO ad alta intensità (0–100 %)
37	Barra 2	Sezione 2	Rosso	000–255	Da SPENTO ad alta intensità (0–100 %)
38			Verde	000–255	Da SPENTO ad alta intensità (0–100 %)
39			Blu	000–255	Da SPENTO ad alta intensità (0–100 %)
40			Colore bianco	000–255	Da SPENTO ad alta intensità (0–100 %)
41	Barra 2	Sezione 3	Rosso	000–255	Da SPENTO ad alta intensità (0–100 %)
42			Verde	000–255	Da SPENTO ad alta intensità (0–100 %)
43			Blu	000–255	Da SPENTO ad alta intensità (0–100 %)
44			Colore bianco	000–255	Da SPENTO ad alta intensità (0–100 %)
45	Barra 2	Sezione 4	Rosso	000–255	Da SPENTO ad alta intensità (0–100 %)
46			Verde	000–255	Da SPENTO ad alta intensità (0–100 %)
47			Blu	000–255	Da SPENTO ad alta intensità (0–100 %)
48			Colore bianco	000–255	Da SPENTO ad alta intensità (0–100 %)
49	Barra 2	Sezione 5	Rosso	000–255	Da SPENTO ad alta intensità (0–100 %)
50			Verde	000–255	Da SPENTO ad alta intensità (0–100 %)
51			Blu	000–255	Da SPENTO ad alta intensità (0–100 %)
52			Colore bianco	000–255	Da SPENTO ad alta intensità (0–100 %)
53	Barra 2	Sezione 6	Rosso	000–255	Da SPENTO ad alta intensità (0–100 %)
54			Verde	000–255	Da SPENTO ad alta intensità (0–100 %)
55			Blu	000–255	Da SPENTO ad alta intensità (0–100 %)

CH	Barre	Sezioni	Funzione	Valore	Impostazione
56			Colore bianco	000–255	Da SPENTO ad alta intensità (0–100 %)
57	Barra 2	Sezione 7	Rosso	000–255	Da SPENTO ad alta intensità (0–100 %)
58			Verde	000–255	Da SPENTO ad alta intensità (0–100 %)
59			Blu	000–255	Da SPENTO ad alta intensità (0–100 %)
60			Colore bianco	000–255	Da SPENTO ad alta intensità (0–100 %)
61	Barra 2	Sezione 8	Rosso	000–255	Da SPENTO ad alta intensità (0–100 %)
62			Verde	000–255	Da SPENTO ad alta intensità (0–100 %)
63			Blu	000–255	Da SPENTO ad alta intensità (0–100 %)
64			Colore bianco	000–255	Da SPENTO ad alta intensità (0–100 %)
65	Barra 3	Sezione 1	Rosso	000–255	Da SPENTO ad alta intensità (0–100 %)
66			Verde	000–255	Da SPENTO ad alta intensità (0–100 %)
67			Blu	000–255	Da SPENTO ad alta intensità (0–100 %)
68			Colore bianco	000–255	Da SPENTO ad alta intensità (0–100 %)
69	Barra 3	Sezione 2	Rosso	000–255	Da SPENTO ad alta intensità (0–100 %)
70			Verde	000–255	Da SPENTO ad alta intensità (0–100 %)
71			Blu	000–255	Da SPENTO ad alta intensità (0–100 %)
72			Colore bianco	000–255	Da SPENTO ad alta intensità (0–100 %)
73	Barra 3	Sezione 3	Rosso	000–255	Da SPENTO ad alta intensità (0–100 %)
74			Verde	000–255	Da SPENTO ad alta intensità (0–100 %)
75			Blu	000–255	Da SPENTO ad alta intensità (0–100 %)
76			Colore bianco	000–255	Da SPENTO ad alta intensità (0–100 %)
77	Barra 3	Sezione 4	Rosso	000–255	Da SPENTO ad alta intensità (0–100 %)
78			Verde	000–255	Da SPENTO ad alta intensità (0–100 %)
79			Blu	000–255	Da SPENTO ad alta intensità (0–100 %)
80			Colore bianco	000–255	Da SPENTO ad alta intensità (0–100 %)
81	Barra 3	Sezione 5	Rosso	000–255	Da SPENTO ad alta intensità (0–100 %)
82			Verde	000–255	Da SPENTO ad alta intensità (0–100 %)
83			Blu	000–255	Da SPENTO ad alta intensità (0–100 %)
84			Colore bianco	000–255	Da SPENTO ad alta intensità (0–100 %)
85	Barra 3	Sezione 6	Rosso	000–255	Da SPENTO ad alta intensità (0–100 %)
86			Verde	000–255	Da SPENTO ad alta intensità (0–100 %)
87			Blu	000–255	Da SPENTO ad alta intensità (0–100 %)
88			Colore bianco	000–255	Da SPENTO ad alta intensità (0–100 %)
89	Barra 3	Sezione 7	Rosso	000–255	Da SPENTO ad alta intensità (0–100 %)
90			Verde	000–255	Da SPENTO ad alta intensità (0–100 %)
91			Blu	000–255	Da SPENTO ad alta intensità (0–100 %)
92			Colore bianco	000–255	Da SPENTO ad alta intensità (0–100 %)
93	Barra 3	Sezione 8	Rosso	000–255	Da SPENTO ad alta intensità (0–100 %)
94			Verde	000–255	Da SPENTO ad alta intensità (0–100 %)
95			Blu	000–255	Da SPENTO ad alta intensità (0–100 %)
96			Colore bianco	000–255	Da SPENTO ad alta intensità (0–100 %)
97	Barra 4	Sezione 1	Rosso	000–255	Da SPENTO ad alta intensità (0–100 %)
98			Verde	000–255	Da SPENTO ad alta intensità (0–100 %)
99			Blu	000–255	Da SPENTO ad alta intensità (0–100 %)
100			Colore bianco	000–255	Da SPENTO ad alta intensità (0–100 %)
101	Barra 4	Sezione 2	Rosso	000–255	Da SPENTO ad alta intensità (0–100 %)
102			Verde	000–255	Da SPENTO ad alta intensità (0–100 %)

CH	Barre	Sezioni	Funzione	Valore	Impostazione
103			Blu	000–255	Da SPENTO ad alta intensità (0–100 %)
104			Colore bianco	000–255	Da SPENTO ad alta intensità (0–100 %)
105	Barra 4	Sezione 3	Rosso	000–255	Da SPENTO ad alta intensità (0–100 %)
106			Verde	000–255	Da SPENTO ad alta intensità (0–100 %)
107			Blu	000–255	Da SPENTO ad alta intensità (0–100 %)
108			Colore bianco	000–255	Da SPENTO ad alta intensità (0–100 %)
109	Barra 4	Sezione 4	Rosso	000–255	Da SPENTO ad alta intensità (0–100 %)
110			Verde	000–255	Da SPENTO ad alta intensità (0–100 %)
111			Blu	000–255	Da SPENTO ad alta intensità (0–100 %)
112			Colore bianco	000–255	Da SPENTO ad alta intensità (0–100 %)
113	Barra 4	Sezione 5	Rosso	000–255	Da SPENTO ad alta intensità (0–100 %)
114			Verde	000–255	Da SPENTO ad alta intensità (0–100 %)
115			Blu	000–255	Da SPENTO ad alta intensità (0–100 %)
116			Colore bianco	000–255	Da SPENTO ad alta intensità (0–100 %)
117	Barra 4	Sezione 6	Rosso	000–255	Da SPENTO ad alta intensità (0–100 %)
118			Verde	000–255	Da SPENTO ad alta intensità (0–100 %)
119			Blu	000–255	Da SPENTO ad alta intensità (0–100 %)
120			Colore bianco	000–255	Da SPENTO ad alta intensità (0–100 %)
121	Barra 4	Sezione 7	Rosso	000–255	Da SPENTO ad alta intensità (0–100 %)
122			Verde	000–255	Da SPENTO ad alta intensità (0–100 %)
123			Blu	000–255	Da SPENTO ad alta intensità (0–100 %)
124			Colore bianco	000–255	Da SPENTO ad alta intensità (0–100 %)
125	Barra 4	Sezione 8	Rosso	000–255	Da SPENTO ad alta intensità (0–100 %)
126			Verde	000–255	Da SPENTO ad alta intensità (0–100 %)
127			Blu	000–255	Da SPENTO ad alta intensità (0–100 %)
128			Colore bianco	000–255	Da SPENTO ad alta intensità (0–100 %)
129	Barra 5	Sezione 1	Rosso	000–255	Da SPENTO ad alta intensità (0–100 %)
130			Verde	000–255	Da SPENTO ad alta intensità (0–100 %)
131			Blu	000–255	Da SPENTO ad alta intensità (0–100 %)
132			Colore bianco	000–255	Da SPENTO ad alta intensità (0–100 %)
133	Barra 5	Sezione 2	Rosso	000–255	Da SPENTO ad alta intensità (0–100 %)
134			Verde	000–255	Da SPENTO ad alta intensità (0–100 %)
135			Blu	000–255	Da SPENTO ad alta intensità (0–100 %)
136			Colore bianco	000–255	Da SPENTO ad alta intensità (0–100 %)
137	Barra 5	Sezione 3	Rosso	000–255	Da SPENTO ad alta intensità (0–100 %)
138			Verde	000–255	Da SPENTO ad alta intensità (0–100 %)
139			Blu	000–255	Da SPENTO ad alta intensità (0–100 %)
140			Colore bianco	000–255	Da SPENTO ad alta intensità (0–100 %)
141	Barra 5	Sezione 4	Rosso	000–255	Da SPENTO ad alta intensità (0–100 %)
142			Verde	000–255	Da SPENTO ad alta intensità (0–100 %)
143			Blu	000–255	Da SPENTO ad alta intensità (0–100 %)
144			Colore bianco	000–255	Da SPENTO ad alta intensità (0–100 %)
145	Barra 5	Sezione 5	Rosso	000–255	Da SPENTO ad alta intensità (0–100 %)
146			Verde	000–255	Da SPENTO ad alta intensità (0–100 %)
147			Blu	000–255	Da SPENTO ad alta intensità (0–100 %)
148			Colore bianco	000–255	Da SPENTO ad alta intensità (0–100 %)
149	Barra 5	Sezione 6	Rosso	000–255	Da SPENTO ad alta intensità (0–100 %)

CH	Barre	Sezioni	Funzione	Valore	Impostazione
150			Verde	000–255	Da SPENTO ad alta intensità (0–100 %)
151			Blu	000–255	Da SPENTO ad alta intensità (0–100 %)
152			Colore bianco	000–255	Da SPENTO ad alta intensità (0–100 %)
153	Barra 5	Sezione 7	Rosso	000–255	Da SPENTO ad alta intensità (0–100 %)
154			Verde	000–255	Da SPENTO ad alta intensità (0–100 %)
155			Blu	000–255	Da SPENTO ad alta intensità (0–100 %)
156			Colore bianco	000–255	Da SPENTO ad alta intensità (0–100 %)
157	Barra 5	Sezione 8	Rosso	000–255	Da SPENTO ad alta intensità (0–100 %)
158			Verde	000–255	Da SPENTO ad alta intensità (0–100 %)
159			Blu	000–255	Da SPENTO ad alta intensità (0–100 %)
160			Colore bianco	000–255	Da SPENTO ad alta intensità (0–100 %)
161	Barra 6	Sezione 1	Rosso	000–255	Da SPENTO ad alta intensità (0–100 %)
162			Verde	000–255	Da SPENTO ad alta intensità (0–100 %)
163			Blu	000–255	Da SPENTO ad alta intensità (0–100 %)
164			Colore bianco	000–255	Da SPENTO ad alta intensità (0–100 %)
165	Barra 6	Sezione 2	Rosso	000–255	Da SPENTO ad alta intensità (0–100 %)
166			Verde	000–255	Da SPENTO ad alta intensità (0–100 %)
167			Blu	000–255	Da SPENTO ad alta intensità (0–100 %)
168			Colore bianco	000–255	Da SPENTO ad alta intensità (0–100 %)
169	Barra 6	Sezione 3	Rosso	000–255	Da SPENTO ad alta intensità (0–100 %)
170			Verde	000–255	Da SPENTO ad alta intensità (0–100 %)
171			Blu	000–255	Da SPENTO ad alta intensità (0–100 %)
172			Colore bianco	000–255	Da SPENTO ad alta intensità (0–100 %)
173	Barra 6	Sezione 4	Rosso	000–255	Da SPENTO ad alta intensità (0–100 %)
174			Verde	000–255	Da SPENTO ad alta intensità (0–100 %)
175			Blu	000–255	Da SPENTO ad alta intensità (0–100 %)
176			Colore bianco	000–255	Da SPENTO ad alta intensità (0–100 %)
177	Barra 6	Sezione 5	Rosso	000–255	Da SPENTO ad alta intensità (0–100 %)
178			Verde	000–255	Da SPENTO ad alta intensità (0–100 %)
179			Blu	000–255	Da SPENTO ad alta intensità (0–100 %)
180			Colore bianco	000–255	Da SPENTO ad alta intensità (0–100 %)
181	Barra 6	Sezione 6	Rosso	000–255	Da SPENTO ad alta intensità (0–100 %)
182			Verde	000–255	Da SPENTO ad alta intensità (0–100 %)
183			Blu	000–255	Da SPENTO ad alta intensità (0–100 %)
184			Colore bianco	000–255	Da SPENTO ad alta intensità (0–100 %)
185	Barra 6	Sezione 7	Rosso	000–255	Da SPENTO ad alta intensità (0–100 %)
186			Verde	000–255	Da SPENTO ad alta intensità (0–100 %)
187			Blu	000–255	Da SPENTO ad alta intensità (0–100 %)
188			Colore bianco	000–255	Da SPENTO ad alta intensità (0–100 %)
189	Barra 6	Sezione 8	Rosso	000–255	Da SPENTO ad alta intensità (0–100 %)
190			Verde	000–255	Da SPENTO ad alta intensità (0–100 %)
191			Blu	000–255	Da SPENTO ad alta intensità (0–100 %)
192			Colore bianco	000–255	Da SPENTO ad alta intensità (0–100 %)
193	Barra 7	Sezione 1	Rosso	000–255	Da SPENTO ad alta intensità (0–100 %)
194			Verde	000–255	Da SPENTO ad alta intensità (0–100 %)
195			Blu	000–255	Da SPENTO ad alta intensità (0–100 %)
196			Colore bianco	000–255	Da SPENTO ad alta intensità (0–100 %)

CH	Barre	Sezioni	Funzione	Valore	Impostazione
197	Barra 7	Sezione 2	Rosso	000–255	Da SPENTO ad alta intensità (0–100 %)
198			Verde	000–255	Da SPENTO ad alta intensità (0–100 %)
199			Blu	000–255	Da SPENTO ad alta intensità (0–100 %)
200			Colore bianco	000–255	Da SPENTO ad alta intensità (0–100 %)
201	Barra 7	Sezione 3	Rosso	000–255	Da SPENTO ad alta intensità (0–100 %)
202			Verde	000–255	Da SPENTO ad alta intensità (0–100 %)
203			Blu	000–255	Da SPENTO ad alta intensità (0–100 %)
204			Colore bianco	000–255	Da SPENTO ad alta intensità (0–100 %)
205	Barra 7	Sezione 4	Rosso	000–255	Da SPENTO ad alta intensità (0–100 %)
206			Verde	000–255	Da SPENTO ad alta intensità (0–100 %)
207			Blu	000–255	Da SPENTO ad alta intensità (0–100 %)
208			Colore bianco	000–255	Da SPENTO ad alta intensità (0–100 %)
209	Barra 7	Sezione 5	Rosso	000–255	Da SPENTO ad alta intensità (0–100 %)
210			Verde	000–255	Da SPENTO ad alta intensità (0–100 %)
211			Blu	000–255	Da SPENTO ad alta intensità (0–100 %)
212			Colore bianco	000–255	Da SPENTO ad alta intensità (0–100 %)
213	Barra 7	Sezione 6	Rosso	000–255	Da SPENTO ad alta intensità (0–100 %)
214			Verde	000–255	Da SPENTO ad alta intensità (0–100 %)
215			Blu	000–255	Da SPENTO ad alta intensità (0–100 %)
216			Colore bianco	000–255	Da SPENTO ad alta intensità (0–100 %)
217	Barra 7	Sezione 7	Rosso	000–255	Da SPENTO ad alta intensità (0–100 %)
218			Verde	000–255	Da SPENTO ad alta intensità (0–100 %)
219			Blu	000–255	Da SPENTO ad alta intensità (0–100 %)
220			Colore bianco	000–255	Da SPENTO ad alta intensità (0–100 %)
221	Barra 7	Sezione 8	Rosso	000–255	Da SPENTO ad alta intensità (0–100 %)
222			Verde	000–255	Da SPENTO ad alta intensità (0–100 %)
223			Blu	000–255	Da SPENTO ad alta intensità (0–100 %)
224			Colore bianco	000–255	Da SPENTO ad alta intensità (0–100 %)
225	Barra 8	Sezione 1	Rosso	000–255	Da SPENTO ad alta intensità (0–100 %)
226			Verde	000–255	Da SPENTO ad alta intensità (0–100 %)
227			Blu	000–255	Da SPENTO ad alta intensità (0–100 %)
228			Colore bianco	000–255	Da SPENTO ad alta intensità (0–100 %)
229	Barra 8	Sezione 2	Rosso	000–255	Da SPENTO ad alta intensità (0–100 %)
230			Verde	000–255	Da SPENTO ad alta intensità (0–100 %)
231			Blu	000–255	Da SPENTO ad alta intensità (0–100 %)
232			Colore bianco	000–255	Da SPENTO ad alta intensità (0–100 %)
233	Barra 8	Sezione 3	Rosso	000–255	Da SPENTO ad alta intensità (0–100 %)
234			Verde	000–255	Da SPENTO ad alta intensità (0–100 %)
235			Blu	000–255	Da SPENTO ad alta intensità (0–100 %)
236			Colore bianco	000–255	Da SPENTO ad alta intensità (0–100 %)
237	Barra 8	Sezione 4	Rosso	000–255	Da SPENTO ad alta intensità (0–100 %)
238			Verde	000–255	Da SPENTO ad alta intensità (0–100 %)
239			Blu	000–255	Da SPENTO ad alta intensità (0–100 %)
240			Colore bianco	000–255	Da SPENTO ad alta intensità (0–100 %)
241	Barra 8	Sezione 5	Rosso	000–255	Da SPENTO ad alta intensità (0–100 %)
242			Verde	000–255	Da SPENTO ad alta intensità (0–100 %)
243			Blu	000–255	Da SPENTO ad alta intensità (0–100 %)

CH	Barre	Sezioni	Funzione	Valore	Impostazione
244			Colore bianco	000–255	Da SPENTO ad alta intensità (0–100 %)
245	Barra 8	Sezione 6	Rosso	000–255	Da SPENTO ad alta intensità (0–100 %)
246			Verde	000–255	Da SPENTO ad alta intensità (0–100 %)
247			Blu	000–255	Da SPENTO ad alta intensità (0–100 %)
248			Colore bianco	000–255	Da SPENTO ad alta intensità (0–100 %)
249	Barra 8	Sezione 7	Rosso	000–255	Da SPENTO ad alta intensità (0–100 %)
250			Verde	000–255	Da SPENTO ad alta intensità (0–100 %)
251			Blu	000–255	Da SPENTO ad alta intensità (0–100 %)
252			Colore bianco	000–255	Da SPENTO ad alta intensità (0–100 %)
253	Barra 8	Sezione 8	Rosso	000–255	Da SPENTO ad alta intensità (0–100 %)
254			Verde	000–255	Da SPENTO ad alta intensità (0–100 %)
255			Blu	000–255	Da SPENTO ad alta intensità (0–100 %)
256			Colore bianco	000–255	Da SPENTO ad alta intensità (0–100 %)

6.7.8. 384 Canali

Panoramica delle sezioni:

Figura 21

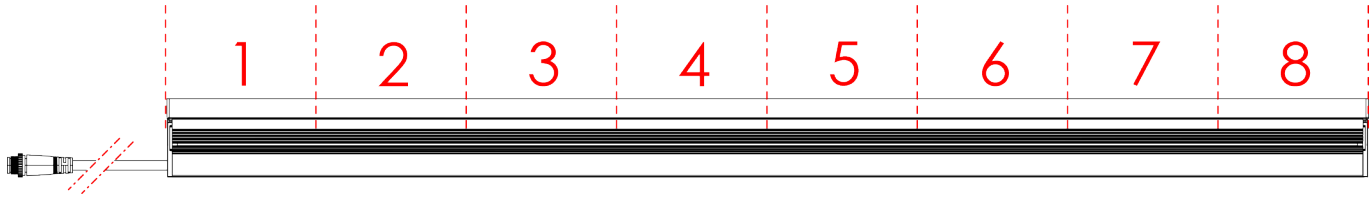

384 CH	Barra	Sezione	Funzione	Valore	Impostazione
1	Barra 1	Sezione 1	Dimmer	000–255	Da SPENTO ad alta intensità (0–100 %)
2			Strobo	000–004	Nessuna funzione
				005–255	Dalla bassa ad alta frequenza
3			Rosso	000–255	Da SPENTO ad alta intensità (0–100 %)
4			Verde	000–255	Da SPENTO ad alta intensità (0–100 %)
5			Blu	000–255	Da SPENTO ad alta intensità (0–100 %)
6			Colore bianco	000–255	Da SPENTO ad alta intensità (0–100 %)
7	Barra 1	Sezione 2	Dimmer	000–255	Da SPENTO ad alta intensità (0–100 %)
8			Strobo	000–004	Nessuna funzione
				005–255	Dalla bassa ad alta frequenza
9			Rosso	000–255	Da SPENTO ad alta intensità (0–100 %)
10			Verde	000–255	Da SPENTO ad alta intensità (0–100 %)
11			Blu	000–255	Da SPENTO ad alta intensità (0–100 %)
12			Colore bianco	000–255	Da SPENTO ad alta intensità (0–100 %)
13	Barra 1	Sezione 3	Dimmer	000–255	Da SPENTO ad alta intensità (0–100 %)
14			Strobo	000–004	Nessuna funzione
				005–255	Dalla bassa ad alta frequenza
15			Rosso	000–255	Da SPENTO ad alta intensità (0–100 %)
16			Verde	000–255	Da SPENTO ad alta intensità (0–100 %)
17			Blu	000–255	Da SPENTO ad alta intensità (0–100 %)
18			Colore bianco	000–255	Da SPENTO ad alta intensità (0–100 %)
19	Barra 1	Sezione 4	Dimmer	000–255	Da SPENTO ad alta intensità (0–100 %)
20			Strobo	000–004	Nessuna funzione

384 CH	Barra	Sezione	Funzione	Valore	Impostazione
				005–255	Dalla bassa ad alta frequenza
21			Rosso	000–255	Da SPENTO ad alta intensità (0–100 %)
22			Verde	000–255	Da SPENTO ad alta intensità (0–100 %)
23			Blu	000–255	Da SPENTO ad alta intensità (0–100 %)
24			Colore bianco	000–255	Da SPENTO ad alta intensità (0–100 %)
25	Barra 1	Sezione 5	Dimmer	000–255	Da SPENTO ad alta intensità (0–100 %)
26			Strobo	000–004	Nessuna funzione
				005–255	Dalla bassa ad alta frequenza
27			Rosso	000–255	Da SPENTO ad alta intensità (0–100 %)
28			Verde	000–255	Da SPENTO ad alta intensità (0–100 %)
29			Blu	000–255	Da SPENTO ad alta intensità (0–100 %)
30			Colore bianco	000–255	Da SPENTO ad alta intensità (0–100 %)
31	Barra 1	Sezione 6	Dimmer	000–255	Da SPENTO ad alta intensità (0–100 %)
32			Strobo	000–004	Nessuna funzione
				005–255	Dalla bassa ad alta frequenza
33			Rosso	000–255	Da SPENTO ad alta intensità (0–100 %)
34			Verde	000–255	Da SPENTO ad alta intensità (0–100 %)
35			Blu	000–255	Da SPENTO ad alta intensità (0–100 %)
36			Colore bianco	000–255	Da SPENTO ad alta intensità (0–100 %)
37	Barra 1	Sezione 7	Dimmer	000–255	Da SPENTO ad alta intensità (0–100 %)
38			Strobo	000–004	Nessuna funzione
				005–255	Dalla bassa ad alta frequenza
39			Rosso	000–255	Da SPENTO ad alta intensità (0–100 %)
40			Verde	000–255	Da SPENTO ad alta intensità (0–100 %)
41			Blu	000–255	Da SPENTO ad alta intensità (0–100 %)
42			Colore bianco	000–255	Da SPENTO ad alta intensità (0–100 %)
43	Barra 1	Sezione 8	Dimmer	000–255	Da SPENTO ad alta intensità (0–100 %)
44			Strobo	000–004	Nessuna funzione
				005–255	Dalla bassa ad alta frequenza
45			Rosso	000–255	Da SPENTO ad alta intensità (0–100 %)
46			Verde	000–255	Da SPENTO ad alta intensità (0–100 %)
47			Blu	000–255	Da SPENTO ad alta intensità (0–100 %)
48			Colore bianco	000–255	Da SPENTO ad alta intensità (0–100 %)
49	Barra 2	Sezione 1	Dimmer	000–255	Da SPENTO ad alta intensità (0–100 %)
50			Strobo	000–004	Nessuna funzione
				005–255	Dalla bassa ad alta frequenza
51			Rosso	000–255	Da SPENTO ad alta intensità (0–100 %)
52			Verde	000–255	Da SPENTO ad alta intensità (0–100 %)
53			Blu	000–255	Da SPENTO ad alta intensità (0–100 %)
54			Colore bianco	000–255	Da SPENTO ad alta intensità (0–100 %)
55	Barra 2	Sezione 2	Dimmer	000–255	Da SPENTO ad alta intensità (0–100 %)
56			Strobo	000–004	Nessuna funzione
				005–255	Dalla bassa ad alta frequenza
57			Rosso	000–255	Da SPENTO ad alta intensità (0–100 %)
58			Verde	000–255	Da SPENTO ad alta intensità (0–100 %)
59			Blu	000–255	Da SPENTO ad alta intensità (0–100 %)
60			Colore bianco	000–255	Da SPENTO ad alta intensità (0–100 %)

384 CH	Barra	Sezione	Funzione	Valore	Impostazione
61	Barra 2	Sezione 3	Dimmer	000–255	Da SPENTO ad alta intensità (0–100 %)
62			Strobo	000–004	Nessuna funzione
				005–255	Dalla bassa ad alta frequenza
63			Rosso	000–255	Da SPENTO ad alta intensità (0–100 %)
64			Verde	000–255	Da SPENTO ad alta intensità (0–100 %)
65			Blu	000–255	Da SPENTO ad alta intensità (0–100 %)
66			Colore bianco	000–255	Da SPENTO ad alta intensità (0–100 %)
67	Barra 2	Sezione 4	Dimmer	000–255	Da SPENTO ad alta intensità (0–100 %)
68			Strobo	000–004	Nessuna funzione
				005–255	Dalla bassa ad alta frequenza
69			Rosso	000–255	Da SPENTO ad alta intensità (0–100 %)
70			Verde	000–255	Da SPENTO ad alta intensità (0–100 %)
71			Blu	000–255	Da SPENTO ad alta intensità (0–100 %)
72			Colore bianco	000–255	Da SPENTO ad alta intensità (0–100 %)
73	Barra 2	Sezione 5	Dimmer	000–255	Da SPENTO ad alta intensità (0–100 %)
74			Strobo	000–004	Nessuna funzione
				005–255	Dalla bassa ad alta frequenza
75			Rosso	000–255	Da SPENTO ad alta intensità (0–100 %)
76			Verde	000–255	Da SPENTO ad alta intensità (0–100 %)
77			Blu	000–255	Da SPENTO ad alta intensità (0–100 %)
78			Colore bianco	000–255	Da SPENTO ad alta intensità (0–100 %)
79	Barra 2	Sezione 6	Dimmer	000–255	Da SPENTO ad alta intensità (0–100 %)
80			Strobo	000–004	Nessuna funzione
				005–255	Dalla bassa ad alta frequenza
81			Rosso	000–255	Da SPENTO ad alta intensità (0–100 %)
82			Verde	000–255	Da SPENTO ad alta intensità (0–100 %)
83			Blu	000–255	Da SPENTO ad alta intensità (0–100 %)
84			Colore bianco	000–255	Da SPENTO ad alta intensità (0–100 %)
85	Barra 2	Sezione 7	Dimmer	000–255	Da SPENTO ad alta intensità (0–100 %)
86			Strobo	000–004	Nessuna funzione
				005–255	Dalla bassa ad alta frequenza
87			Rosso	000–255	Da SPENTO ad alta intensità (0–100 %)
88			Verde	000–255	Da SPENTO ad alta intensità (0–100 %)
89			Blu	000–255	Da SPENTO ad alta intensità (0–100 %)
90			Colore bianco	000–255	Da SPENTO ad alta intensità (0–100 %)
91	Barra 2	Sezione 8	Dimmer	000–255	Da SPENTO ad alta intensità (0–100 %)
92			Strobo	000–004	Nessuna funzione
				005–255	Dalla bassa ad alta frequenza
93			Rosso	000–255	Da SPENTO ad alta intensità (0–100 %)
94			Verde	000–255	Da SPENTO ad alta intensità (0–100 %)
95			Blu	000–255	Da SPENTO ad alta intensità (0–100 %)
96			Colore bianco	000–255	Da SPENTO ad alta intensità (0–100 %)
97	Barra 3	Sezione 1	Dimmer	000–255	Da SPENTO ad alta intensità (0–100 %)
98			Strobo	000–004	Nessuna funzione
				005–255	Dalla bassa ad alta frequenza
99			Rosso	000–255	Da SPENTO ad alta intensità (0–100 %)
100			Verde	000–255	Da SPENTO ad alta intensità (0–100 %)

384 CH	Barra	Sezione	Funzione	Valore	Impostazione
101			Blu	000–255	Da SPENTO ad alta intensità (0–100 %)
102			Colore bianco	000–255	Da SPENTO ad alta intensità (0–100 %)
103	Barra 3	Sezione 2	Dimmer	000–255	Da SPENTO ad alta intensità (0–100 %)
104			Strobo	000–004	Nessuna funzione
				005–255	Dalla bassa ad alta frequenza
105			Rosso	000–255	Da SPENTO ad alta intensità (0–100 %)
106			Verde	000–255	Da SPENTO ad alta intensità (0–100 %)
107			Blu	000–255	Da SPENTO ad alta intensità (0–100 %)
108			Colore bianco	000–255	Da SPENTO ad alta intensità (0–100 %)
109	Barra 3	Sezione 3	Dimmer	000–255	Da SPENTO ad alta intensità (0–100 %)
110			Strobo	000–004	Nessuna funzione
				005–255	Dalla bassa ad alta frequenza
111			Rosso	000–255	Da SPENTO ad alta intensità (0–100 %)
112			Verde	000–255	Da SPENTO ad alta intensità (0–100 %)
113			Blu	000–255	Da SPENTO ad alta intensità (0–100 %)
114			Colore bianco	000–255	Da SPENTO ad alta intensità (0–100 %)
115	Barra 3	Sezione 4	Dimmer	000–255	Da SPENTO ad alta intensità (0–100 %)
116			Strobo	000–004	Nessuna funzione
				005–255	Dalla bassa ad alta frequenza
117			Rosso	000–255	Da SPENTO ad alta intensità (0–100 %)
118			Verde	000–255	Da SPENTO ad alta intensità (0–100 %)
119			Blu	000–255	Da SPENTO ad alta intensità (0–100 %)
120			Colore bianco	000–255	Da SPENTO ad alta intensità (0–100 %)
121	Barra 3	Sezione 5	Dimmer	000–255	Da SPENTO ad alta intensità (0–100 %)
122			Strobo	000–004	Nessuna funzione
				005–255	Dalla bassa ad alta frequenza
123			Rosso	000–255	Da SPENTO ad alta intensità (0–100 %)
124			Verde	000–255	Da SPENTO ad alta intensità (0–100 %)
125			Blu	000–255	Da SPENTO ad alta intensità (0–100 %)
126			Colore bianco	000–255	Da SPENTO ad alta intensità (0–100 %)
127	Barra 3	Sezione 6	Dimmer	000–255	Da SPENTO ad alta intensità (0–100 %)
128			Strobo	000–004	Nessuna funzione
				005–255	Dalla bassa ad alta frequenza
129			Rosso	000–255	Da SPENTO ad alta intensità (0–100 %)
130			Verde	000–255	Da SPENTO ad alta intensità (0–100 %)
131			Blu	000–255	Da SPENTO ad alta intensità (0–100 %)
132			Colore bianco	000–255	Da SPENTO ad alta intensità (0–100 %)
133	Barra 3	Sezione 7	Dimmer	000–255	Da SPENTO ad alta intensità (0–100 %)
134			Strobo	000–004	Nessuna funzione
				005–255	Dalla bassa ad alta frequenza
135			Rosso	000–255	Da SPENTO ad alta intensità (0–100 %)
136			Verde	000–255	Da SPENTO ad alta intensità (0–100 %)
137			Blu	000–255	Da SPENTO ad alta intensità (0–100 %)
138			Colore bianco	000–255	Da SPENTO ad alta intensità (0–100 %)
139	Barra 3	Sezione 8	Dimmer	000–255	Da SPENTO ad alta intensità (0–100 %)
140			Strobo	000–004	Nessuna funzione
				005–255	Dalla bassa ad alta frequenza

384 CH	Barra	Sezione	Funzione	Valore	Impostazione
141			Rosso	000–255	Da SPENTO ad alta intensità (0–100 %)
142			Verde	000–255	Da SPENTO ad alta intensità (0–100 %)
143			Blu	000–255	Da SPENTO ad alta intensità (0–100 %)
144			Colore bianco	000–255	Da SPENTO ad alta intensità (0–100 %)
145	Barra 4	Sezione 1	Dimmer	000–255	Da SPENTO ad alta intensità (0–100 %)
146			Strobo	000–004	Nessuna funzione
				005–255	Dalla bassa ad alta frequenza
147			Rosso	000–255	Da SPENTO ad alta intensità (0–100 %)
148			Verde	000–255	Da SPENTO ad alta intensità (0–100 %)
149			Blu	000–255	Da SPENTO ad alta intensità (0–100 %)
150			Colore bianco	000–255	Da SPENTO ad alta intensità (0–100 %)
151	Barra 4	Sezione 2	Dimmer	000–255	Da SPENTO ad alta intensità (0–100 %)
152			Strobo	000–004	Nessuna funzione
				005–255	Dalla bassa ad alta frequenza
153			Rosso	000–255	Da SPENTO ad alta intensità (0–100 %)
154			Verde	000–255	Da SPENTO ad alta intensità (0–100 %)
155			Blu	000–255	Da SPENTO ad alta intensità (0–100 %)
156			Colore bianco	000–255	Da SPENTO ad alta intensità (0–100 %)
157	Barra 4	Sezione 3	Dimmer	000–255	Da SPENTO ad alta intensità (0–100 %)
158			Strobo	000–004	Nessuna funzione
				005–255	Dalla bassa ad alta frequenza
159			Rosso	000–255	Da SPENTO ad alta intensità (0–100 %)
160			Verde	000–255	Da SPENTO ad alta intensità (0–100 %)
161			Blu	000–255	Da SPENTO ad alta intensità (0–100 %)
162			Colore bianco	000–255	Da SPENTO ad alta intensità (0–100 %)
163	Barra 4	Sezione 4	Dimmer	000–255	Da SPENTO ad alta intensità (0–100 %)
164			Strobo	000–004	Nessuna funzione
				005–255	Dalla bassa ad alta frequenza
165			Rosso	000–255	Da SPENTO ad alta intensità (0–100 %)
166			Verde	000–255	Da SPENTO ad alta intensità (0–100 %)
167			Blu	000–255	Da SPENTO ad alta intensità (0–100 %)
168			Colore bianco	000–255	Da SPENTO ad alta intensità (0–100 %)
169	Barra 4	Sezione 5	Dimmer	000–255	Da SPENTO ad alta intensità (0–100 %)
170			Strobo	000–004	Nessuna funzione
				005–255	Dalla bassa ad alta frequenza
171			Rosso	000–255	Da SPENTO ad alta intensità (0–100 %)
172			Verde	000–255	Da SPENTO ad alta intensità (0–100 %)
173			Blu	000–255	Da SPENTO ad alta intensità (0–100 %)
174			Colore bianco	000–255	Da SPENTO ad alta intensità (0–100 %)
175	Barra 4	Sezione 6	Dimmer	000–255	Da SPENTO ad alta intensità (0–100 %)
176			Strobo	000–004	Nessuna funzione
				005–255	Dalla bassa ad alta frequenza
177			Rosso	000–255	Da SPENTO ad alta intensità (0–100 %)
178			Verde	000–255	Da SPENTO ad alta intensità (0–100 %)
179			Blu	000–255	Da SPENTO ad alta intensità (0–100 %)
180			Colore bianco	000–255	Da SPENTO ad alta intensità (0–100 %)
181	Barra 4	Sezione 7	Dimmer	000–255	Da SPENTO ad alta intensità (0–100 %)

384 CH	Barra	Sezione	Funzione	Valore	Impostazione
182			Strobo	000–004	Nessuna funzione
				005–255	Dalla bassa ad alta frequenza
183			Rosso	000–255	Da SPENTO ad alta intensità (0–100 %)
184			Verde	000–255	Da SPENTO ad alta intensità (0–100 %)
185			Blu	000–255	Da SPENTO ad alta intensità (0–100 %)
186			Colore bianco	000–255	Da SPENTO ad alta intensità (0–100 %)
187	Barra 4	Sezione 8	Dimmer	000–255	Da SPENTO ad alta intensità (0–100 %)
188			Strobo	000–004	Nessuna funzione
				005–255	Dalla bassa ad alta frequenza
189			Rosso	000–255	Da SPENTO ad alta intensità (0–100 %)
190			Verde	000–255	Da SPENTO ad alta intensità (0–100 %)
191			Blu	000–255	Da SPENTO ad alta intensità (0–100 %)
192			Colore bianco	000–255	Da SPENTO ad alta intensità (0–100 %)
193	Barra 5	Sezione 1	Dimmer	000–255	Da SPENTO ad alta intensità (0–100 %)
194			Strobo	000–004	Nessuna funzione
				005–255	Dalla bassa ad alta frequenza
195			Rosso	000–255	Da SPENTO ad alta intensità (0–100 %)
196			Verde	000–255	Da SPENTO ad alta intensità (0–100 %)
197			Blu	000–255	Da SPENTO ad alta intensità (0–100 %)
198			Colore bianco	000–255	Da SPENTO ad alta intensità (0–100 %)
199	Barra 5	Sezione 2	Dimmer	000–255	Da SPENTO ad alta intensità (0–100 %)
200			Strobo	000–004	Nessuna funzione
				005–255	Dalla bassa ad alta frequenza
201			Rosso	000–255	Da SPENTO ad alta intensità (0–100 %)
202			Verde	000–255	Da SPENTO ad alta intensità (0–100 %)
203			Blu	000–255	Da SPENTO ad alta intensità (0–100 %)
204			Colore bianco	000–255	Da SPENTO ad alta intensità (0–100 %)
205	Barra 5	Sezione 3	Dimmer	000–255	Da SPENTO ad alta intensità (0–100 %)
206			Strobo	000–004	Nessuna funzione
				005–255	Dalla bassa ad alta frequenza
207			Rosso	000–255	Da SPENTO ad alta intensità (0–100 %)
208			Verde	000–255	Da SPENTO ad alta intensità (0–100 %)
209			Blu	000–255	Da SPENTO ad alta intensità (0–100 %)
210			Colore bianco	000–255	Da SPENTO ad alta intensità (0–100 %)
211	Barra 5	Sezione 4	Dimmer	000–255	Da SPENTO ad alta intensità (0–100 %)
212			Strobo	000–004	Nessuna funzione
				005–255	Dalla bassa ad alta frequenza
213			Rosso	000–255	Da SPENTO ad alta intensità (0–100 %)
214			Verde	000–255	Da SPENTO ad alta intensità (0–100 %)
215			Blu	000–255	Da SPENTO ad alta intensità (0–100 %)
216			Colore bianco	000–255	Da SPENTO ad alta intensità (0–100 %)
217	Barra 5	Sezione 5	Dimmer	000–255	Da SPENTO ad alta intensità (0–100 %)
218			Strobo	000–004	Nessuna funzione
				005–255	Dalla bassa ad alta frequenza
219			Rosso	000–255	Da SPENTO ad alta intensità (0–100 %)
220			Verde	000–255	Da SPENTO ad alta intensità (0–100 %)
221			Blu	000–255	Da SPENTO ad alta intensità (0–100 %)

384 CH	Barra	Sezione	Funzione	Valore	Impostazione
222			Colore bianco	000–255	Da SPENTO ad alta intensità (0–100 %)
223	Barra 5	Sezione 6	Dimmer	000–255	Da SPENTO ad alta intensità (0–100 %)
224			Strobo	000–004	Nessuna funzione
				005–255	Dalla bassa ad alta frequenza
225			Rosso	000–255	Da SPENTO ad alta intensità (0–100 %)
226			Verde	000–255	Da SPENTO ad alta intensità (0–100 %)
227			Blu	000–255	Da SPENTO ad alta intensità (0–100 %)
228			Colore bianco	000–255	Da SPENTO ad alta intensità (0–100 %)
229	Barra 5	Sezione 7	Dimmer	000–255	Da SPENTO ad alta intensità (0–100 %)
230			Strobo	000–004	Nessuna funzione
				005–255	Dalla bassa ad alta frequenza
231			Rosso	000–255	Da SPENTO ad alta intensità (0–100 %)
232			Verde	000–255	Da SPENTO ad alta intensità (0–100 %)
233			Blu	000–255	Da SPENTO ad alta intensità (0–100 %)
234			Colore bianco	000–255	Da SPENTO ad alta intensità (0–100 %)
235	Barra 5	Sezione 8	Dimmer	000–255	Da SPENTO ad alta intensità (0–100 %)
236			Strobo	000–004	Nessuna funzione
				005–255	Dalla bassa ad alta frequenza
237			Rosso	000–255	Da SPENTO ad alta intensità (0–100 %)
238			Verde	000–255	Da SPENTO ad alta intensità (0–100 %)
239			Blu	000–255	Da SPENTO ad alta intensità (0–100 %)
240			Colore bianco	000–255	Da SPENTO ad alta intensità (0–100 %)
241	Barra 6	Sezione 1	Dimmer	000–255	Da SPENTO ad alta intensità (0–100 %)
242			Strobo	000–004	Nessuna funzione
				005–255	Dalla bassa ad alta frequenza
243			Rosso	000–255	Da SPENTO ad alta intensità (0–100 %)
244			Verde	000–255	Da SPENTO ad alta intensità (0–100 %)
245			Blu	000–255	Da SPENTO ad alta intensità (0–100 %)
246			Colore bianco	000–255	Da SPENTO ad alta intensità (0–100 %)
247	Barra 6	Sezione 2	Dimmer	000–255	Da SPENTO ad alta intensità (0–100 %)
248			Strobo	000–004	Nessuna funzione
				005–255	Dalla bassa ad alta frequenza
249			Rosso	000–255	Da SPENTO ad alta intensità (0–100 %)
250			Verde	000–255	Da SPENTO ad alta intensità (0–100 %)
251			Blu	000–255	Da SPENTO ad alta intensità (0–100 %)
252			Colore bianco	000–255	Da SPENTO ad alta intensità (0–100 %)
253	Barra 6	Sezione 3	Dimmer	000–255	Da SPENTO ad alta intensità (0–100 %)
254			Strobo	000–004	Nessuna funzione
				005–255	Dalla bassa ad alta frequenza
255			Rosso	000–255	Da SPENTO ad alta intensità (0–100 %)
256			Verde	000–255	Da SPENTO ad alta intensità (0–100 %)
257			Blu	000–255	Da SPENTO ad alta intensità (0–100 %)
258			Colore bianco	000–255	Da SPENTO ad alta intensità (0–100 %)
259	Barra 6	Sezione 4	Dimmer	000–255	Da SPENTO ad alta intensità (0–100 %)
260			Strobo	000–004	Nessuna funzione
				005–255	Dalla bassa ad alta frequenza
261			Rosso	000–255	Da SPENTO ad alta intensità (0–100 %)

384 CH	Barra	Sezione	Funzione	Valore	Impostazione
262			Verde	000–255	Da SPENTO ad alta intensità (0–100 %)
263			Blu	000–255	Da SPENTO ad alta intensità (0–100 %)
264			Colore bianco	000–255	Da SPENTO ad alta intensità (0–100 %)
265	Barra 6	Sezione 5	Dimmer	000–255	Da SPENTO ad alta intensità (0–100 %)
266			Strobo	000–004	Nessuna funzione
				005–255	Dalla bassa ad alta frequenza
267			Rosso	000–255	Da SPENTO ad alta intensità (0–100 %)
268			Verde	000–255	Da SPENTO ad alta intensità (0–100 %)
269			Blu	000–255	Da SPENTO ad alta intensità (0–100 %)
270			Colore bianco	000–255	Da SPENTO ad alta intensità (0–100 %)
271	Barra 6	Sezione 6	Dimmer	000–255	Da SPENTO ad alta intensità (0–100 %)
272			Strobo	000–004	Nessuna funzione
				005–255	Dalla bassa ad alta frequenza
273			Rosso	000–255	Da SPENTO ad alta intensità (0–100 %)
274			Verde	000–255	Da SPENTO ad alta intensità (0–100 %)
275			Blu	000–255	Da SPENTO ad alta intensità (0–100 %)
276			Colore bianco	000–255	Da SPENTO ad alta intensità (0–100 %)
277	Barra 6	Sezione 7	Dimmer	000–255	Da SPENTO ad alta intensità (0–100 %)
278			Strobo	000–004	Nessuna funzione
				005–255	Dalla bassa ad alta frequenza
279			Rosso	000–255	Da SPENTO ad alta intensità (0–100 %)
280			Verde	000–255	Da SPENTO ad alta intensità (0–100 %)
281			Blu	000–255	Da SPENTO ad alta intensità (0–100 %)
282			Colore bianco	000–255	Da SPENTO ad alta intensità (0–100 %)
283	Barra 6	Sezione 8	Dimmer	000–255	Da SPENTO ad alta intensità (0–100 %)
284			Strobo	000–004	Nessuna funzione
				005–255	Dalla bassa ad alta frequenza
285			Rosso	000–255	Da SPENTO ad alta intensità (0–100 %)
286			Verde	000–255	Da SPENTO ad alta intensità (0–100 %)
287			Blu	000–255	Da SPENTO ad alta intensità (0–100 %)
288			Colore bianco	000–255	Da SPENTO ad alta intensità (0–100 %)
289	Barra 7	Sezione 1	Dimmer	000–255	Da SPENTO ad alta intensità (0–100 %)
290			Strobo	000–004	Nessuna funzione
				005–255	Dalla bassa ad alta frequenza
291			Rosso	000–255	Da SPENTO ad alta intensità (0–100 %)
292			Verde	000–255	Da SPENTO ad alta intensità (0–100 %)
293			Blu	000–255	Da SPENTO ad alta intensità (0–100 %)
294			Colore bianco	000–255	Da SPENTO ad alta intensità (0–100 %)
295	Barra 7	Sezione 2	Dimmer	000–255	Da SPENTO ad alta intensità (0–100 %)
296			Strobo	000–004	Nessuna funzione
				005–255	Dalla bassa ad alta frequenza
297			Rosso	000–255	Da SPENTO ad alta intensità (0–100 %)
298			Verde	000–255	Da SPENTO ad alta intensità (0–100 %)
299			Blu	000–255	Da SPENTO ad alta intensità (0–100 %)
300			Colore bianco	000–255	Da SPENTO ad alta intensità (0–100 %)
301	Barra 7	Sezione 3	Dimmer	000–255	Da SPENTO ad alta intensità (0–100 %)
302			Strobo	000–004	Nessuna funzione

384 CH	Barra	Sezione	Funzione	Valore	Impostazione
				005–255	Dalla bassa ad alta frequenza
303			Rosso	000–255	Da SPENTO ad alta intensità (0–100 %)
304			Verde	000–255	Da SPENTO ad alta intensità (0–100 %)
305			Blu	000–255	Da SPENTO ad alta intensità (0–100 %)
306			Colore bianco	000–255	Da SPENTO ad alta intensità (0–100 %)
307	Barra 7	Sezione 4	Dimmer	000–255	Da SPENTO ad alta intensità (0–100 %)
308			Strobo	000–004	Nessuna funzione
				005–255	Dalla bassa ad alta frequenza
309			Rosso	000–255	Da SPENTO ad alta intensità (0–100 %)
310			Verde	000–255	Da SPENTO ad alta intensità (0–100 %)
311			Blu	000–255	Da SPENTO ad alta intensità (0–100 %)
312			Colore bianco	000–255	Da SPENTO ad alta intensità (0–100 %)
313	Barra 7	Sezione 5	Dimmer	000–255	Da SPENTO ad alta intensità (0–100 %)
314			Strobo	000–004	Nessuna funzione
				005–255	Dalla bassa ad alta frequenza
315			Rosso	000–255	Da SPENTO ad alta intensità (0–100 %)
316			Verde	000–255	Da SPENTO ad alta intensità (0–100 %)
317			Blu	000–255	Da SPENTO ad alta intensità (0–100 %)
318			Colore bianco	000–255	Da SPENTO ad alta intensità (0–100 %)
319	Barra 7	Sezione 6	Dimmer	000–255	Da SPENTO ad alta intensità (0–100 %)
320			Strobo	000–004	Nessuna funzione
				005–255	Dalla bassa ad alta frequenza
321			Rosso	000–255	Da SPENTO ad alta intensità (0–100 %)
322			Verde	000–255	Da SPENTO ad alta intensità (0–100 %)
323			Blu	000–255	Da SPENTO ad alta intensità (0–100 %)
324			Colore bianco	000–255	Da SPENTO ad alta intensità (0–100 %)
325	Barra 7	Sezione 7	Dimmer	000–255	Da SPENTO ad alta intensità (0–100 %)
326			Strobo	000–004	Nessuna funzione
				005–255	Dalla bassa ad alta frequenza
327			Rosso	000–255	Da SPENTO ad alta intensità (0–100 %)
328			Verde	000–255	Da SPENTO ad alta intensità (0–100 %)
329			Blu	000–255	Da SPENTO ad alta intensità (0–100 %)
330			Colore bianco	000–255	Da SPENTO ad alta intensità (0–100 %)
331	Barra 7	Sezione 8	Dimmer	000–255	Da SPENTO ad alta intensità (0–100 %)
332			Strobo	000–004	Nessuna funzione
				005–255	Dalla bassa ad alta frequenza
333			Rosso	000–255	Da SPENTO ad alta intensità (0–100 %)
334			Verde	000–255	Da SPENTO ad alta intensità (0–100 %)
335			Blu	000–255	Da SPENTO ad alta intensità (0–100 %)
336			Colore bianco	000–255	Da SPENTO ad alta intensità (0–100 %)
337	Barra 8	Sezione 1	Dimmer	000–255	Da SPENTO ad alta intensità (0–100 %)
338			Strobo	000–004	Nessuna funzione
				005–255	Dalla bassa ad alta frequenza
339			Rosso	000–255	Da SPENTO ad alta intensità (0–100 %)
340			Verde	000–255	Da SPENTO ad alta intensità (0–100 %)
341			Blu	000–255	Da SPENTO ad alta intensità (0–100 %)
342			Colore bianco	000–255	Da SPENTO ad alta intensità (0–100 %)

384 CH	Barra	Sezione	Funzione	Valore	Impostazione
343	Barra 8	Sezione 2	Dimmer	000–255	Da SPENTO ad alta intensità (0–100 %)
344			Strobo	000–004	Nessuna funzione
				005–255	Dalla bassa ad alta frequenza
345			Rosso	000–255	Da SPENTO ad alta intensità (0–100 %)
346			Verde	000–255	Da SPENTO ad alta intensità (0–100 %)
347			Blu	000–255	Da SPENTO ad alta intensità (0–100 %)
348			Colore bianco	000–255	Da SPENTO ad alta intensità (0–100 %)
349	Barra 8	Sezione 3	Dimmer	000–255	Da SPENTO ad alta intensità (0–100 %)
350			Strobo	000–004	Nessuna funzione
				005–255	Dalla bassa ad alta frequenza
351			Rosso	000–255	Da SPENTO ad alta intensità (0–100 %)
352			Verde	000–255	Da SPENTO ad alta intensità (0–100 %)
353			Blu	000–255	Da SPENTO ad alta intensità (0–100 %)
354			Colore bianco	000–255	Da SPENTO ad alta intensità (0–100 %)
355	Barra 8	Sezione 4	Dimmer	000–255	Da SPENTO ad alta intensità (0–100 %)
356			Strobo	000–004	Nessuna funzione
				005–255	Dalla bassa ad alta frequenza
357			Rosso	000–255	Da SPENTO ad alta intensità (0–100 %)
358			Verde	000–255	Da SPENTO ad alta intensità (0–100 %)
359			Blu	000–255	Da SPENTO ad alta intensità (0–100 %)
360			Colore bianco	000–255	Da SPENTO ad alta intensità (0–100 %)
361	Barra 8	Sezione 5	Dimmer	000–255	Da SPENTO ad alta intensità (0–100 %)
362			Strobo	000–004	Nessuna funzione
				005–255	Dalla bassa ad alta frequenza
363			Rosso	000–255	Da SPENTO ad alta intensità (0–100 %)
364			Verde	000–255	Da SPENTO ad alta intensità (0–100 %)
365			Blu	000–255	Da SPENTO ad alta intensità (0–100 %)
366			Colore bianco	000–255	Da SPENTO ad alta intensità (0–100 %)
367	Barra 8	Sezione 6	Dimmer	000–255	Da SPENTO ad alta intensità (0–100 %)
368			Strobo	000–004	Nessuna funzione
				005–255	Dalla bassa ad alta frequenza
369			Rosso	000–255	Da SPENTO ad alta intensità (0–100 %)
370			Verde	000–255	Da SPENTO ad alta intensità (0–100 %)
371			Blu	000–255	Da SPENTO ad alta intensità (0–100 %)
372			Colore bianco	000–255	Da SPENTO ad alta intensità (0–100 %)
373	Barra 8	Sezione 7	Dimmer	000–255	Da SPENTO ad alta intensità (0–100 %)
374			Strobo	000–004	Nessuna funzione
				005–255	Dalla bassa ad alta frequenza
375			Rosso	000–255	Da SPENTO ad alta intensità (0–100 %)
376			Verde	000–255	Da SPENTO ad alta intensità (0–100 %)
377			Blu	000–255	Da SPENTO ad alta intensità (0–100 %)
378			Colore bianco	000–255	Da SPENTO ad alta intensità (0–100 %)
379	Barra 8	Sezione 8	Dimmer	000–255	Da SPENTO ad alta intensità (0–100 %)
380			Strobo	000–004	Nessuna funzione
				005–255	Dalla bassa ad alta frequenza
381			Rosso	000–255	Da SPENTO ad alta intensità (0–100 %)
382			Verde	000–255	Da SPENTO ad alta intensità (0–100 %)

384 CH	Barra	Sezione	Funzione	Valore	Impostazione
383			**Blu**	000–255	Da SPENTO ad alta intensità (0–100 %)
384			**Colore bianco**	000–255	Da SPENTO ad alta intensità (0–100 %)

6.7.9. Panoramica dei Canali dei Programmi Integrati

Funzione	Valore	Impostazione
Programmi integrati	000–010	Nessuna funzione
	011–022	Programma 2
	023–034	Programma 3
	035–046	Programma 4
	047–058	Programma 5
	059–070	Programma 6
	071–082	Programma 7
	083–094	Programma 8
	095–106	Programma 9
	107–118	Programma 10
	119–130	Programma 11
	131–142	Programma 12
	143–154	Programma 13
	155–166	Programma 14
	167–178	Programma 15
	179–190	Programma 16
	191–202	Programma 17
	203–214	Programma 18
	215–226	Programma 19
	227–238	Programma 20
	239–255	Programma 21

6.7.10. Panoramica del Canale dei Colori Preimpostati

Funzione	Valore	Impostazione
Colori preimpostati	000–005	Colore 1
	006–011	Colore 2
	012–017	Colore 3
	018–023	Colore 4
	024–029	Colore 5
	030–035	Colore 6
	036–041	Colore 7
	042–047	Colore 8
	048–053	Colore 9
	054–059	Colore 10
	060–065	Colore 11
	066–071	Colore 12
	072–077	Colore 13
	078–083	Colore 14
	084–089	Colore 15
	090–095	Colore 16
	096–101	Colore 17

Funzione	Valore	Impostazione
	102–107	Colore 18
	108–113	Colore 19
	114–119	Colore 20
	120–125	Colore 21
	126–131	Colore 22
	132–137	Colore 23
	138–143	Colore 24
	144–149	Colore 25
	150–155	Colore 26
	156–161	Colore 27
	162–167	Colore 28
	168–173	Colore 29
	174–179	Colore 30
	180–185	Colore 31
	186–191	Colore 32
	192–197	Colore 33
	198–203	Colore 34
	204–209	Colore 35
	210–215	Colore 36
	216–221	Colore 37
	222–227	Colore 38
	228–233	Colore 39
	234–255	Colore 40

6.8. Informazioni RDM

Questo dispositivo supporta RDM (cfr. 6.8.2. PID RDM supportati (Parametro dell'ID)).

6.8.1. Dettagli RDM

- ID risponditore: 29B4:0F6XXXXX
- ID del produttore: Showtec (Highlite International B.V.)
- Etichetta del produttore: Showtec
- Descrizione del modello: Octostrip FLEX Set – 1M
- ID del modello: 246 (0F6 esadecimale)
- Etichetta del dispositivo: Octostrip FLEX Set – 1M

Nota:

Un ID risponditore RDM è composto da 3 parti:

- prima parte - 4 cifre - ID del produttore
- seconda parte - 3 cifre - ID modello
- terza parte - 5 cifre - ID univoco

Gli ID risponditore RDM di tutti i prodotti di Highlite International iniziano con le stesse 4 cifre. Le prime 7 cifre dell'ID del risponditore RDM per ogni modello sono le stesse. Le ultime 5 cifre sono diverse per ogni dispositivo.

6.8.2. PID RDM supportati (Parametro dell'ID)

ID parametro	Valore	Richiesto	OTTIENI	IMPOSTARERE
SUPPORTED_PARAMETERS	0x0050	*	*	
DEVICE_MODEL_DESCRIPTION	0x0080		*	
MANUFACTURER_LABEL	0x0081		*	
DEVICE_LABEL	0x0082		*	*
FACTORY_DEFAULTS	0x0090		*	*
DMX_PERSONALITY	0x00E0		*	*
DMX_PERSONALITY_DESCRIPTION	0x00E1		*	
DMX_START_ADDRESS	0x00F0	*	*	*
SENSOR_DEFINITION	0x0200		*	
SENSOR_VALUE	0x0201		*	*

7. Risoluzione dei problemi

Questa guida alla risoluzione dei problemi contiene soluzioni a problemi che possono essere risolti da una persona comune. Il dispositivo non contiene parti riparabili dall'utente.

Le modifiche non autorizzate al dispositivo annulleranno la garanzia. Tali modifiche possono causare lesioni e danni materiali.

Affidare la manutenzione a persone istruite o specializzate. Contattare il rivenditore Highlite International nel caso in cui la soluzione non sia descritta nella tabella.

Problema	Probabile causa(e)	Soluzione
Il dispositivo non funziona affatto	Il dispositivo non è alimentato	• Assicurarsi che il dispositivo sia collegato all'alimentazione e che i cavi siano inseriti
	Il fusibile interno è bruciato	• Scollegare il dispositivo e contattare il rivenditore Highlite International
Il dispositivo risponde in modo discontinuo	Le impostazioni di fabbrica del dispositivo sono state modificate	• Reimpostare i parametri del dispositivo alle impostazioni predefinite di fabbrica (cfr. 6.6.7. Impostazioni a pagina 35)
Il dispositivo non risponde al controllo DMX	Il controller non è collegato	• Collegare il controller
	Il segnale è invertito. L'uscita A 5 pin DMX OUT del controller non corrisponde all'ingresso DMX IN del dispositivo	• Installare un cavo a inversione di fase tra il controller e il dispositivo
	Il controller è difettoso	• Provare a utilizzare un altro controller
Il dispositivo risponde in modo irregolare al controllo DMX	I collegamenti sono difettosi	• Esaminare i collegamenti e i cavi. Correggere i collegamenti difettosi. Riparare o sostituire i cavi danneggiati
	Il collegamento dati non è terminato con un connettore di terminazione da 120 Ω	• Inserire una spina di terminazione nel connettore DMX OUT dell'ultimo dispositivo del collegamento
	Indirizzamento errato	• Assicurarsi che le impostazioni dell'indirizzo siano corrette
	Le impostazioni non sono corrette	• Assicurarsi di aver selezionato le impostazioni corrette nel sottomenu Led Mode (cfr. 6.6.7.2. Modalità Led a pagina 36)
	Nel caso di una configurazione con più dispositivi, uno di essi è difettoso e disturba la trasmissione dei dati sul link	• Per individuare il dispositivo difettoso, bypassare un dispositivo alla volta fino a ripristinare il normale funzionamento
Nessuna emissione luminosa oppure i LED si accendono e si spengono in modo intermittente	I LED sono danneggiati	• Scollegare il dispositivo e contattare il rivenditore Highlite International
	I parametri di potenza in ingresso del dispositivo non corrispondono alla tensione e alla frequenza CA locali	• Disconnettere il dispositivo. Assicurarsi che la corrente, la tensione e la frequenza locali corrispondano alla tensione, alla corrente e alla frequenza di ingresso specificate sull'etichetta informativa del dispositivo

8. Manutenzione

8.1. Istruzioni di sicurezza per la manutenzione

PERICOLO
Scossa elettrica causata dalla tensione pericolosa interna

Scollegare l'alimentazione prima di effettuare interventi di manutenzione o pulizia.

8.2. Manutenzione preventiva

Attenzione
Prima di ogni utilizzo, esaminare visivamente il dispositivo per individuare eventuali difetti.

Assicurarsi che:

- Tutte le viti utilizzate per l'installazione del dispositivo o di parti del dispositivo sono ben fissate e non sono corrose.
- I dispositivi di sicurezza non sono danneggiati.
- Non ci siano deformazioni su alloggiamenti, fissaggi e punti di installazione.
- I cavi di alimentazione non siano danneggiati e non mostrino alcun affaticamento del materiale.

8.2.1. Istruzioni di base per la pulizia

Per pulire il dispositivo, seguire i passaggi indicati di seguito:

01) Scollegare il dispositivo dall'alimentazione elettrica.
02) Lasciare raffreddare il dispositivo per almeno 5 minuti.
03) Rimuovere la polvere raccolta sulla superficie esterna con aria compressa asciutta e una spazzola morbida.

Attenzione

- Non immergere il dispositivo in liquidi.
- Non utilizzare alcol o solventi.

8.3. Manutenzione correttiva

Il dispositivo non contiene parti riparabili dall'utente. Non aprire il dispositivo e non modificarlo.

Affidare le riparazioni e l'assistenza a persone istruite o specializzate. Per maggiori informazioni, contattare il rivenditore Highlite International.

9. Disinstallazione, trasporto e conservazione

9.1. Istruzioni per la disinstallazione

AVVERTENZA
Una disinstallazione non corretta può causare gravi lesioni e danni alla proprietà.

- Lasciare raffreddare il dispositivo prima di smontarlo.
- Scollegare l'alimentazione prima di disinstallarlo.
- Durante la disinstallazione e la rimozione del dispositivo, osservare sempre le norme nazionali e specifiche del sito.
- Indossare i dispositivi di protezione individuale in conformità alle normative nazionali e specifiche del sito.

9.2. Istruzioni per il trasporto

- Se possibile, utilizzare l'imballaggio originale per trasportare il dispositivo.
- Osservare sempre le istruzioni per la manipolazione stampate sulla scatola esterna, ad esempio: "Maneggiare con cura", "Alto", "Fragile".

9.3. Immagazzinamento

- Pulire il dispositivo prima di riporlo (cfr. 8.2. Manutenzione preventiva a pagina 63).
- Conservare il dispositivo nell'imballaggio originale, se possibile.

10. Smaltimento

Smaltimento corretto di questo prodotto

Rifiuti elettrici ed elettronici

Questo simbolo sul prodotto, sull'imballaggio o sui documenti indica che il prodotto non deve essere trattato come rifiuto domestico. Smaltire questo prodotto consegnandolo al rispettivo centro di raccolta per il riciclaggio dei rifiuti elettrici ed elettronici. Questo per evitare danni ambientali o lesioni personali dovute allo smaltimento incontrollato dei rifiuti. Per informazioni più dettagliate sul riciclaggio di questo prodotto, contattare le autorità locali o il rivenditore autorizzato.

11. Approvazione

Controllare la pagina del prodotto sul sito web di Highlite International (www.highlite.com) per ottenere una dichiarazione di conformità.