MANUALE UTENTE

ITALIANO

V1.0

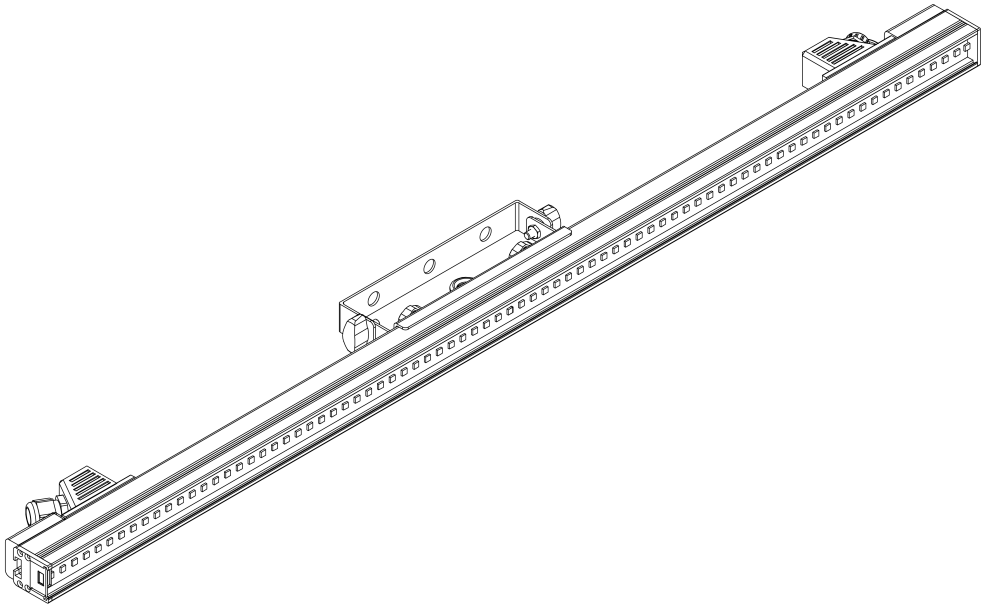

IP Pixelstrip 80

Codice prodotto: 44523

Prefazione

Grazie per aver acquistato questo prodotto Showtec.

Lo scopo di questo manuale d'uso è quello di fornire le istruzioni per un uso corretto e sicuro di questo prodotto.

Conservare il manuale d'uso per poter fare riferimento ad esso in futuro, poiché è parte integrante del prodotto. Il manuale d'uso deve essere conservato in un luogo facilmente accessibile.

Questo manuale d'uso contiene informazioni relative a:

- Istruzioni di sicurezza
- Uso previsto e non previsto del dispositivo
- Installazione e funzionamento del dispositivo
- Procedure di manutenzione
- Risoluzione dei problemi
- Trasporto, conservazione e smaltimento del dispositivo

L'inosservanza delle istruzioni contenute in questo manuale d'uso può causare gravi lesioni e danni alla proprietà

©2025 Showtec. Tutti i diritti riservati.

Nessuna parte di questo documento può essere copiata, pubblicata o riprodotta in altro modo senza il preventivo consenso scritto di Highlite International.

Il design e le specifiche del prodotto sono soggetti a modifiche senza preavviso.

Per la versione più recente di questo documento o per versioni in altre lingue, visitare il nostro sito web www.highlite.com o inviare un'e-mail all'indirizzo service@highlite.com.

Highlite International e i suoi fornitori di servizi autorizzati non sono responsabili per eventuali lesioni, danni, perdite dirette o indirette, perdite consequenziali o economiche o qualsiasi altra perdita derivante dall'uso, dall'impossibilità di usare o dall'aver fatto affidamento sulle informazioni contenute in questo documento.

Highlite International B.V. – Vestastraat 2 – 6468 EX Kerkrade – Paesi Bassi

Sommario

1. Introduzione **3**
1.1. Prima di utilizzare il prodotto 3
1.2. Uso previsto 3
1.3. Durata dei LED 3
1.4. Durata del prodotto 3
1.5. Convenzioni di testo 3
1.6. Simboli e parole di segnalazione 4
1.7. Simboli sull'etichetta informativa 4

2. Sicurezza **5**
2.1. Avvertenze e istruzioni di sicurezza 5
2.2. Requisiti per l'utente 6
2.3. Dispositivi di protezione individuale 6

3. Descrizione del dispositivo **7**
3.1. Panoramica 7
3.2. Specifiche tecniche del prodotto 8
3.3. Dimensioni 9
3.4. Accessori opzionali 9

4. Installazione **10**
4.1. Istruzioni di sicurezza per l'installazione 10
4.2. Dispositivi di protezione individuale 10
4.3. Requisiti del sito di installazione 10
4.4. Montaggio 10
4.5. Installazione di un coperchio 11
4.6. Collegamento di più Pixelstrip 12
4.6.1. Piastra di allineamento a 90° (opzionale) 13
4.6.2. Piastra di allineamento a 120° (opzionale) 13
4.6.3. X Piastra di allineamento (opzionale) 14
4.6.4. Piastra di allineamento flessibile (opzionale) 14
4.7. Creazione di un'impostazione 3D (opzionale) 15

5. Configurazione e funzionamento **16**
5.1. Avvertenze e precauzioni 16
5.2. Istruzioni di sicurezza per il funzionamento 16
5.3. Esempio di configurazione 17

6. Risoluzione dei problemi **18**

7. Manutenzione **19**
7.1. Manutenzione preventiva 19
7.1.1. Istruzioni di base per la pulizia 19
7.2. Manutenzione correttiva 19

8. Disinstallazione, trasporto e conservazione **20**
8.1. Istruzioni per la disinstallazione 20
8.2. Istruzioni per il trasporto 20
8.3. Immagazzinamento 20

9. Smaltimento **20**

10. Approvazione **20**

1. Introduzione

1.1. Prima di utilizzare il prodotto

Importante
Leggere e seguire le istruzioni contenute in questo manuale d'uso prima di installare, utilizzare o riparare questo prodotto.

Il produttore non si assume alcuna responsabilità per eventuali danni causati dalla mancata osservanza di questo manuale.

Dopo il disimballaggio, controllare il contenuto della scatola. Se alcune parti mancano o sono danneggiate, contattare il proprio rivenditore Highlite International.

La spedizione include:

- Showtec IP Pixelstrip 80
- Piastra di allineamento diritta
- Coperchio nero fumé
- Manuale utente

Figura 1

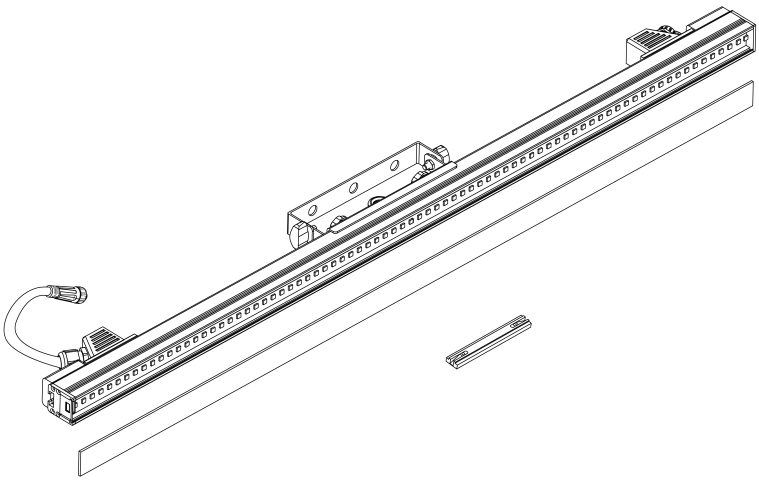

1.2. Uso previsto

Questo dispositivo è destinato all'uso professionale come una barra di pixel a LED. Può essere installato su all'interno e temporaneamente all'esterno. Questo dispositivo non è adatto all'illuminazione domestica e all'illuminazione generale.

Qualsiasi altro uso, non menzionato tra quelli previsti, è considerato un uso non previsto e non corretto.

1.3. Durata dei LED

Il flusso luminoso dei LED si riduce gradualmente nel tempo (lumen depreciation). Le alte temperature di esercizio contribuiscono a questo processo. È possibile prolungare la durata dei LED garantendo una ventilazione adeguata e utilizzando i LED alla luminosità più bassa possibile.

1.4. Durata del prodotto

Questo dispositivo non è progettato per un funzionamento permanente.

Scollegare il dispositivo dall'alimentazione elettrica quando non è in funzione. Questo ridurrà l'usura e migliorerà la durata del dispositivo.

1.5. Convenzioni di testo

In tutto il manuale d'uso si utilizzano le seguenti convenzioni testuali:

- Riferimenti: i riferimenti alle parti del dispositivo sono in grassetto, ad esempio: "ruotare la **maniglia di regolazione (05)**". I riferimenti ai capitoli sono collegati con un link ipertestuale
- 0-255: Definisce un intervallo di valori
- Note: **Nota:** (in grassetto) è seguita da informazioni o suggerimenti utili

1.6. Simboli e parole di segnalazione

Le note e le avvertenze di sicurezza sono indicate in tutto il manuale d'uso da segnali di sicurezza.

Seguire sempre le istruzioni fornite in questo manuale d'uso.

PERICOLO	Indica una situazione di pericolo imminente che, se non evitata, causerà morte o gravi lesioni.
AVVERTIMENTO	Indica una situazione potenzialmente pericolosa che, se non evitata, potrebbe causare morte o gravi lesioni.
CAUTELA	Indica una situazione potenzialmente pericolosa che, se non evitata, può provocare lesioni minori o moderate.
Attenzione	Indica informazioni importanti per il corretto funzionamento e utilizzo del prodotto.
Importante	Leggere e osservare le istruzioni contenute in questo documento.

Fornisce informazioni importanti sullo smaltimento di questo prodotto.

1.7. Simboli sull'etichetta informativa

Questo prodotto è dotato di un'etichetta informativa. L'etichetta informativa si trova sul sito sul lato posteriore del dispositivo.

L'etichetta informativa contiene i seguenti simboli:

Questo dispositivo non deve essere smaltito come rifiuto domestico.

Leggere e seguire le istruzioni del manuale d'uso prima di installare, utilizzare o riparare il dispositivo.

Questo dispositivo rientra nella classe di protezione IEC III.

IP65 Questo dispositivo è classificato IP65.

Distanza minima dagli oggetti illuminati

2. Sicurezza

Importante
Leggere e seguire le istruzioni contenute in questo manuale d'uso prima di installare, utilizzare o riparare questo prodotto.

Il produttore non si assume alcuna responsabilità per eventuali danni causati dalla mancata osservanza di questo manuale.

2.1. Avvertenze e istruzioni di sicurezza

PERICOLO
Pericolo per i bambini

Esclusivamente ad uso adulti. Il dispositivo deve essere installato fuori dalla portata dei bambini.

- Non lasciare parti dell'imballaggio (sacchetti di plastica, polistirolo espanso, chiodi, ecc.) alla portata dei bambini. Il materiale da imballaggio è una potenziale fonte di pericolo per i bambini.

AVVERTENZA
Rischio di crisi epilettica

Le luci stroboscopiche possono scatenare crisi epilettiche in caso di epilessia fotosensibile. Le persone sensibili dovrebbero evitare di guardare le luci stroboscopiche.

Attenzione
Sicurezza generale

- Non inserire oggetti nelle prese d'aria.
- Non collegare il dispositivo a una centralina dimmer.
- Non accendere e spegnere il dispositivo a brevi intervalli. Questo riduce la durata del dispositivo.
- Non scuotere il dispositivo. Evitare la forza bruta durante l'installazione o l'utilizzo del dispositivo.
- Sostituire la lente o i LED se sono visibilmente danneggiati in modo tale da comprometterne l'efficacia, ad esempio a causa di crepe o graffi profondi. Rivolgersi al proprio Highlite International rivenditore per ulteriori informazioni, poiché la manutenzione può essere eseguita solo da personale istruito o esperto.
- Se il dispositivo cade o viene colpito, scollegarlo immediatamente dall'alimentazione elettrica.
- Se il dispositivo è esposto a variazioni di temperatura estreme (ad esempio dopo il trasporto), non accenderlo immediatamente. Lasciare che il dispositivo raggiunga la temperatura ambiente prima di accenderlo, altrimenti potrebbe essere danneggiato dalla condensa che si forma.
- Se il dispositivo non funziona correttamente, interrompere immediatamente l'utilizzo.

Attenzione
Solo per uso professionale
Questo dispositivo deve essere utilizzato solo per gli scopi per cui è stato progettato.

Questo dispositivo è destinato all'uso professionale come una barra di pixel a LED. Un utilizzo non corretto può causare situazioni pericolose e provocare lesioni e danni materiali.

- Questo dispositivo non è adatto all'illuminazione domestica e all'illuminazione generale.
- Questo dispositivo non è progettato per il funzionamento permanente.
- Questo dispositivo non contiene parti riparabili dall'utente. Le modifiche non autorizzate al dispositivo annulleranno la garanzia. Tali modifiche possono causare lesioni e danni materiali.

Attenzione
Prima di ogni utilizzo, esaminare visivamente il dispositivo per individuare eventuali difetti.

Assicurarsi che:

- Tutte le viti utilizzate per l'installazione del dispositivo o di parti del dispositivo siano ben fissate e non siano corrose.
- Non ci siano deformazioni su alloggiamenti, fissaggi e punti di installazione.
- I cavi di alimentazione non siano danneggiati e non mostrino alcun affaticamento del materiale.

Attenzione
Non esporre il dispositivo a condizioni superiori a quelle della classe IP nominale.

Questo dispositivo è classificato IP65. La classe IP (protezione in ingresso) 65 significa che il dispositivo è a tenuta di polvere e protetto dagli effetti nocivi dei getti d'acqua.

2.2. Requisiti per l'utente

Questo prodotto può essere utilizzato da persone comuni. La conservazione può essere curata da persone comuni. L'installazione e la manutenzione devono essere eseguite solo da persone istruite o specializzate. Per maggiori informazioni, contattare il rivenditore Highlite International.

Le persone istruite sono state formate e addestrate da un esperto, o sono supervisionate da una persona specializzata, per compiti specifici e attività associate all'installazione, all'assistenza e alla manutenzione di questo prodotto, in modo da poter identificare i rischi e prendere precauzioni per evitarli.

Le persone specializzate hanno una formazione o un'esperienza che consente loro di riconoscere i rischi ed evitare i pericoli associati all'installazione, all'assistenza e alla manutenzione di questo prodotto.

Le persone comuni sono tutte le persone diverse dalle persone istruite e dalle persone specializzate. Per persone comuni s'intendono non solo gli utenti del prodotto ma anche tutte le altre persone che possono avere accesso al dispositivo o che possono trovarsi nelle sue vicinanze.

2.3. Dispositivi di protezione individuale

Durante l'installazione, lo smontaggio e il rigging, indossare i dispositivi di protezione individuale in conformità alle normative nazionali e specifiche del sito.

3. Descrizione del dispositivo

Il Showtec IP Pixelstrip 80 è una barra di pixel a LED con controllo dei pixel. Ciascuno degli 80 LED RGB può essere controllato individualmente dal Showtec IP Pixel Controller dedicato. È dotato di un involucro con grado di protezione IP65 e raffreddamento a convezione senza ventola ed è adatto per applicazioni interne e temporanee all'aperto.

Il IP Pixelstrip 80 può essere collegato in cascata e miscelato con IP Pixelstrip 40 con il cavo di ingresso combinato dati/alimentazione, fino a una lunghezza totale di 4 metri per uscita del controllore. È inclusa una piastra di allineamento diritta che si blocca in posizione senza bisogno di attrezzi. Le piastre di allineamento opzionali consentono configurazioni più complesse e allestimenti 3D. È incluso anche un coperchio piatto nero fumé standard e sono disponibili anche coperchi piatti bianchi opzionali, coperchi bianchi a forma di cupola o coperchi rettangolari bianchi.

Nota:

Per pilotare il IP Pixelstrip 80 è necessario lo Showtec IP Pixel Controller. L'IP Pixel Controller può controllare 4 metri di dispositivi IP Pixelstrip per uscita, per un totale di 16 metri per IP Pixel Controller. La lunghezza massima del cavo dall'IP Pixel Controller fino alla 1° striscia IP Pixel è di 20 metri. La lunghezza massima del cavo dall'IP Pixel Controller fino all'ultima striscia IP Pixel di una catena è di 30 metri.

3.1. Panoramica

Figura 2

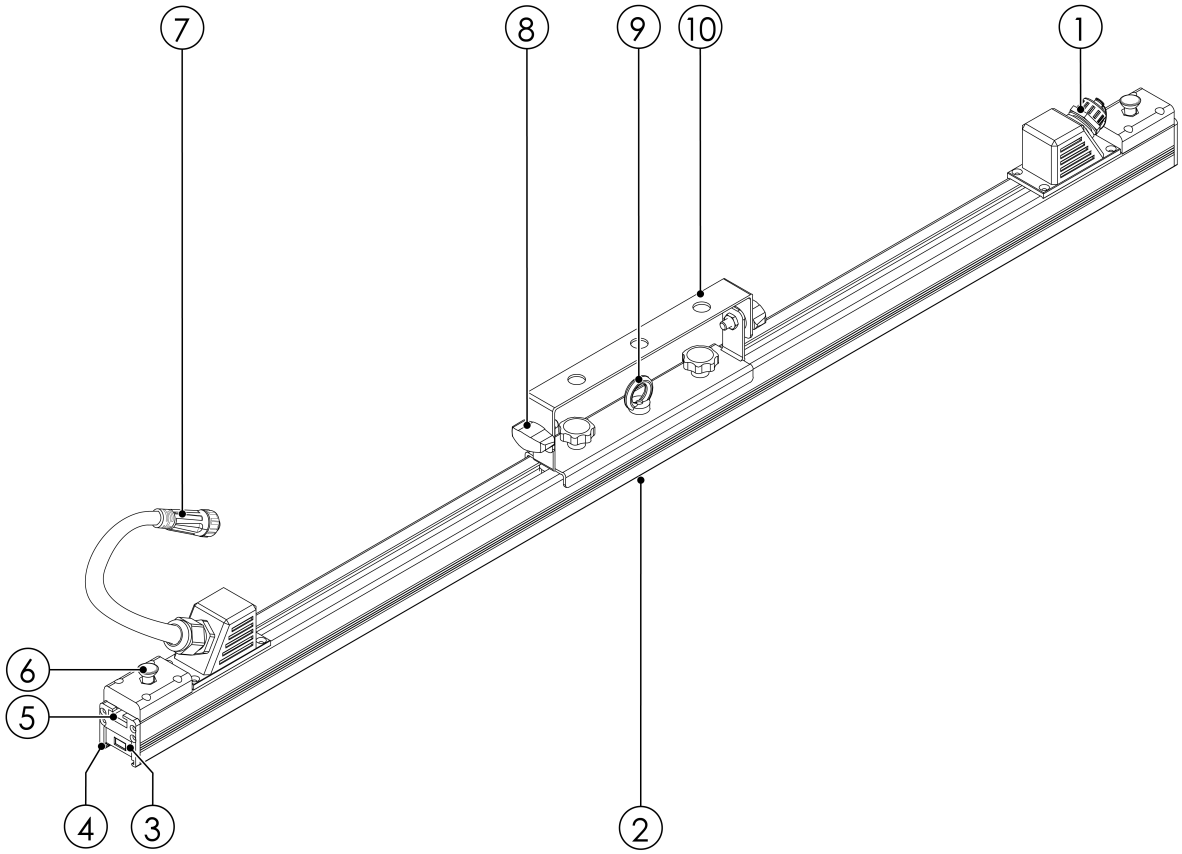

01) Connettore di segnale/alimentazione IP65 dedicato USCITA
02) 80 x LED RGB
03) Chiusura per il coperchio
04) Apertura per il coperchio
05) Apertura per la piastra di allineamento
06) Chiusura per la piastra di allineamento
07) Connettore di segnale/alimentazione IP65 dedicato ENTRATA
08) 2 x vite di regolazione
09) Occhio di sicurezza
10) Staffa di montaggio

3.2. Specifiche tecniche del prodotto

Modello:	IP Pixelstrip 80

Fonte:	
Tipo di sorgente luminosa	LED RGB
Quantità di sorgente luminosa	80
Frequenza di aggiornamento	16000 Hz
Luminosità	9200 nits

Ottica:	
Passo dei pixel	12,5 mm

Effetti dinamici:	
Dimmer	0-100 %
Strobo	0-20 Hz

Specifiche e collegamenti elettrici:	
Alimentazione	48 V CC
Consumo di corrente	31 W
Connettore di alimentazione inserito	Connessione di alimentazione IP65 dedicata
Connettore di alimentazione in uscita	Connessione di alimentazione IP65 dedicata

Specifiche meccaniche:	
Altezza	95 mm
Larghezza	35 mm
Lunghezza	1004 mm
Peso	2,4 kg
Grado di protezione IP	IP65
Alloggiamento	Alluminio
Colore	Nero

Proprietà del prodotto:	
Raffreddamento	Passivo

Montaggio:	
Opzioni di montaggio	Staffa
Attacco di sicurezza	Sì

Specifiche termiche:	
Temperatura ambiente massima	40 °C
Temperatura ambiente minima	-5 °C

Articoli inclusi:	
Cavi inclusi	Cavo fisso
Accessori inclusi	Coperchio nero fumé
Sartiame incluso	Piastra di allineamento diritta

3.3. Dimensioni

Figura 3

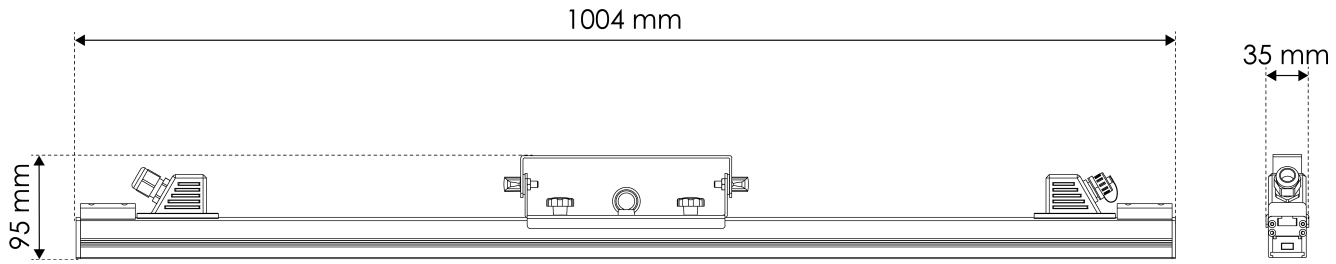

3.4. Accessori opzionali

Il IP Pixelstrip 80 viene fornito senza l'IP Pixel Controller. È necessario acquistarlo separatamente.

- 44511 IP Pixel Controller
- 44522 IP Pixelstrip 40

È possibile acquistare anche i seguenti accessori:

- 44531 Piastra di allineamento
- 44532 Piastra di allineamento a 90°
- 44533 Piastra di allineamento a 120°
- 44534 X Piastra di allineamento
- 44535 Piastra di allineamento flessibile
- 44536 Piastra di allineamento femmina
- 44537 Piastra di allineamento maschio
- 44542 Coperchio piatto per IP Pixelstrip 80
- 44544 Coperchio a cupola per IP Pixelstrip 80
- 44546 Coperchio rettangolare per IP Pixelstrip 80

Per ulteriori informazioni, contattare il proprio rivenditore Highlite International.

4. Installazione

4.1. Istruzioni di sicurezza per l'installazione

AVVERTENZA
Un'installazione non corretta può causare gravi lesioni e danni alla proprietà.

Se si utilizzano sistemi trussing, l'installazione deve essere eseguita solo da persone istruite o specializzate.

Seguire tutte le norme di sicurezza europee, nazionali e locali relative al rigging e al trussing.

4.2. Dispositivi di protezione individuale

Durante l'installazione, lo smontaggio e il rigging, indossare i dispositivi di protezione individuale in conformità alle normative nazionali e specifiche del sito.

4.3. Requisiti del sito di installazione

- Il dispositivo può essere utilizzato all'interno e temporaneamente all'esterno.
- Il dispositivo deve essere installato lontano da fonti di riscaldamento e dalla luce solare diretta.
- La temperatura ambiente deve essere compresa nell'intervallo -5 e 40 °C.

4.4. Montaggio

Il dispositivo può essere posizionato su una superficie piana o montato su un truss o un'altra struttura di rigging con qualsiasi orientamento. Assicurarsi che tutti i carichi rientrino nei limiti prestabiliti della struttura di supporto.

ATTENZIONE
Limitare l'accesso sotto l'area di lavoro durante il rigging/derigging.

Per montare il dispositivo, seguire i passaggi indicati di seguito:

01) Installare un morsetto sulla staffa. Assicurarsi di utilizzare un morsetto adatto a fissare il dispositivo a un traliccio.

Figura 4

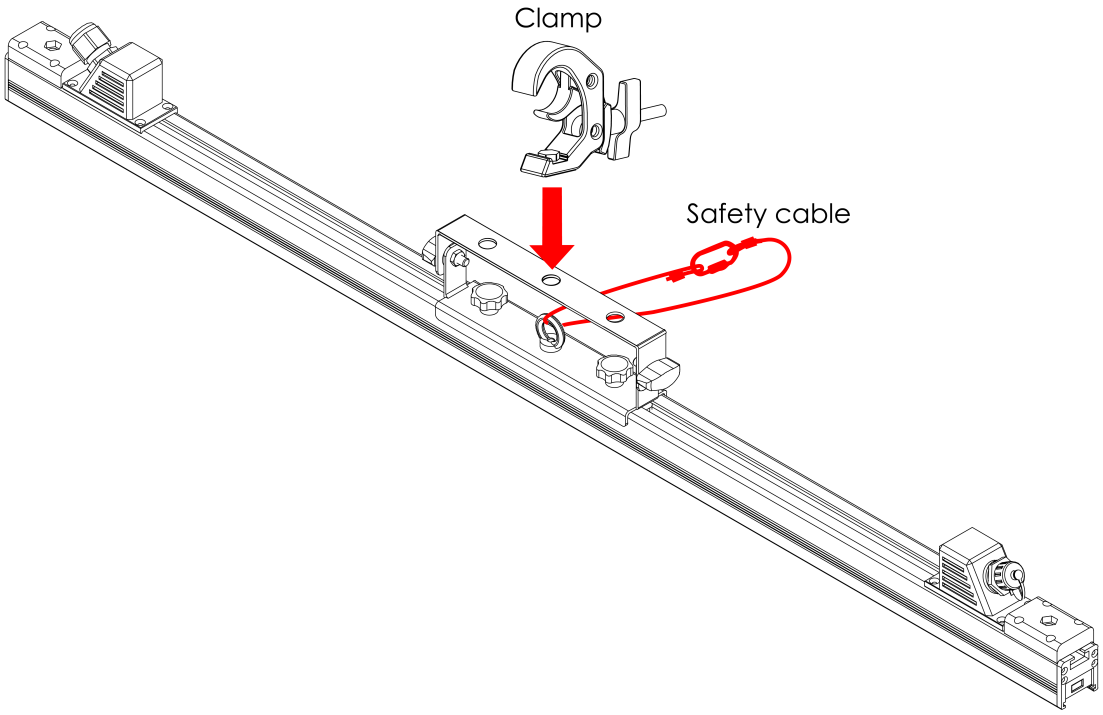

02) Fissare il dispositivo alla struttura di supporto. Assicurarsi che il dispositivo non possa muoversi liberamente.
03) Assicurare il dispositivo con una sospensione secondaria, ad esempio un cavo di sicurezza. Assicurarsi che la sospensione secondaria sia in grado di sostenere 10 volte il peso del dispositivo. Se possibile, la sospensione secondaria deve essere collegata a una struttura di supporto indipendente dalla sospensione primaria. Far passare il cavo di sicurezza attraverso l'**occhiello di sicurezza (09)**.

4.5. Installazione di un coperchio

Il IP Pixelstrip 80 viene fornito con un coperchio piatto nero fumé. Sono disponibili anche coperchi aggiuntivi (cfr. 3.4. Accessori opzionali a pagina 9).

Per installare un coperchio, seguire la procedura descritta di seguito:

01) Premere e tenere premuto il **fermo del coperchio (03)**.
02) Far scorrere il coperchio nell'**apertura per il coperchio (04)** finché la **chiusura per il coperchio (03)** non scatta in posizione.

Figura 5

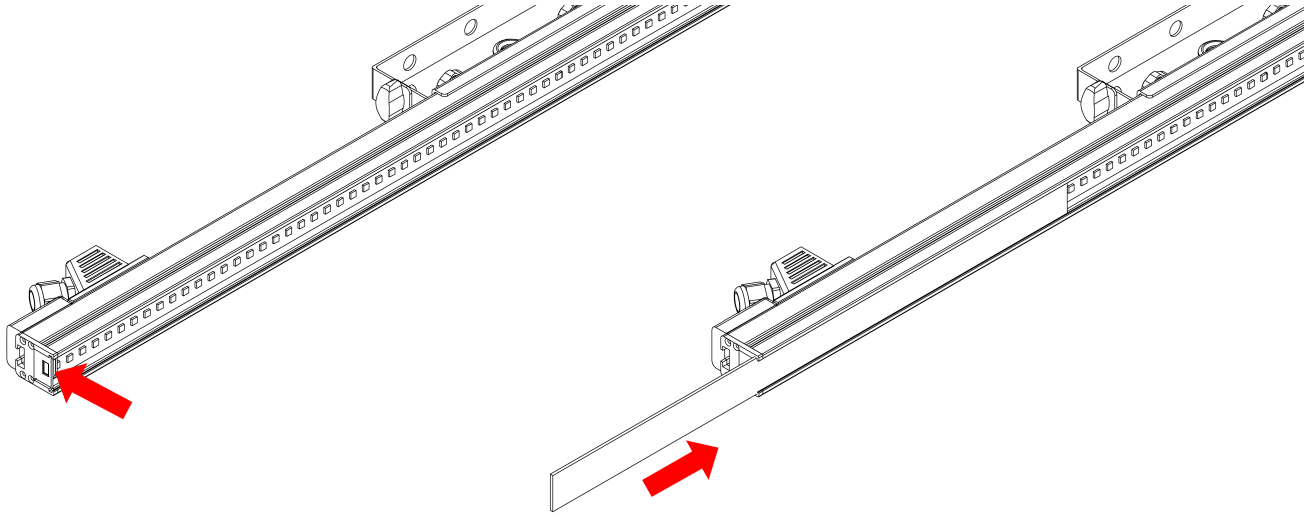

Per rimuovere un coperchio, premere e tenere premuto il **fermo del coperchio (03)** e far scorrere il coperchio.

4.6. Collegamento di più Pixelstrip

Il IP Pixelstrip 80 può essere collegato ad altri dispositivi IP Pixelstrip mediante piastre di allineamento. I dispositivi vengono forniti con una piastra di allineamento diritta. Sono disponibili anche altre piastre di allineamento per creare configurazioni più complesse, comprese le configurazioni 3D (cfr. 4.7. Creazione di un'impostazione 3D (opzionale) a pagina 15).

Per collegare più dispositivi IP Pixelstrip 80, procedere come segue:

01) Far scorrere la piastra di allineamento nell'**apertura per la piastra di allineamento (05)** sul 1° dispositivo fino a quando il **fermo per la piastra di allineamento (06)** scatta in posizione.
02) Far scorrere un 2° dispositivo sulla piastra di allineamento fino a quando il **fermo per la piastra di allineamento (06)** del 2° dispositivo scatta in posizione.
03) Collegare il **connettore di segnale/alimentazione IP65 dedicato ENTRATA (07)** del 2° dispositivo al **connettore di segnale/alimentazione IP65 dedicato USCITA (01)** del 1° dispositivo.

Figura 6

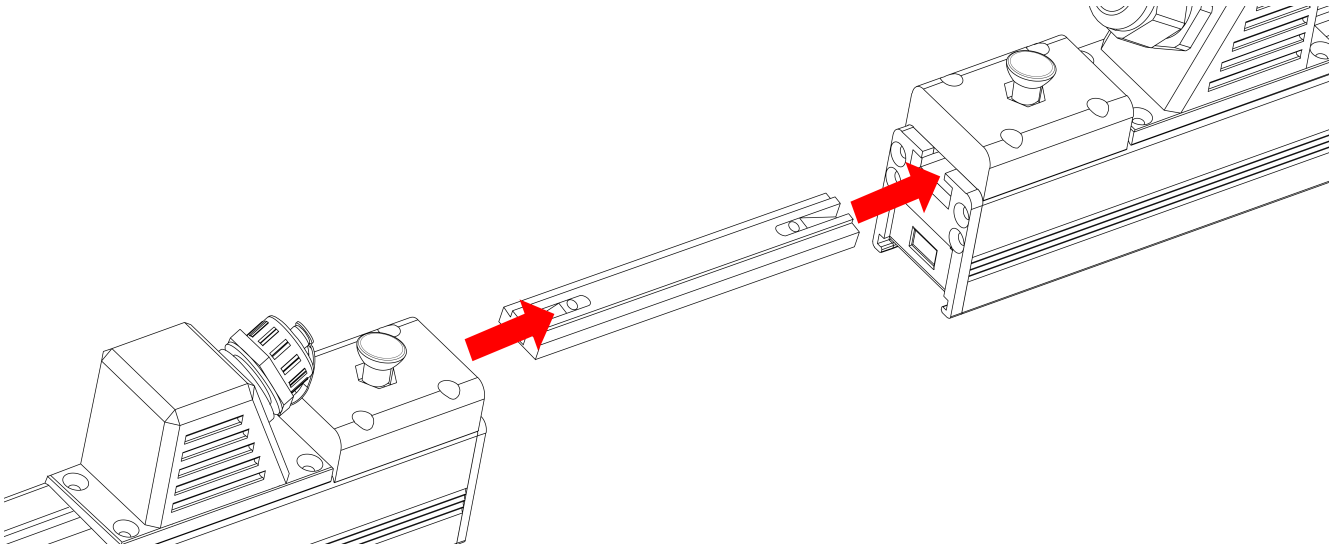

Per scollegare un dispositivo IP Pixelstrip 80, tirare verso l'alto il **fermo della piastra di allineamento (06)** sul dispositivo e rimuovere la piastra di allineamento.

Nota:

La piastra di allineamento a 90°, la piastra di allineamento a 120°, la piastra di allineamento a X e la piastra di allineamento femmina (cfr. 1.1. Prima di utilizzare il prodotto a pagina 3) contengono fori filettati che devono essere utilizzati solo per creare layout 3D (cfr. 4.7. Creazione di un'impostazione 3D (opzionale) a pagina 15). Non utilizzare questi fori come punto di montaggio unico. Le piastre di allineamento devono essere utilizzate solo per collegare più dispositivi IP Pixelstrip 80 e non devono essere utilizzate per il montaggio o il rigging.

4.6.1. Piastra di allineamento a 90° (opzionale)

La piastra di allineamento a 90° (44532) (cfr. 3.4. Accessori opzionali a pagina 9) consente di collegare 2 dispositivi IP Pixelstrip con un angolo di 90°.

Figura 7

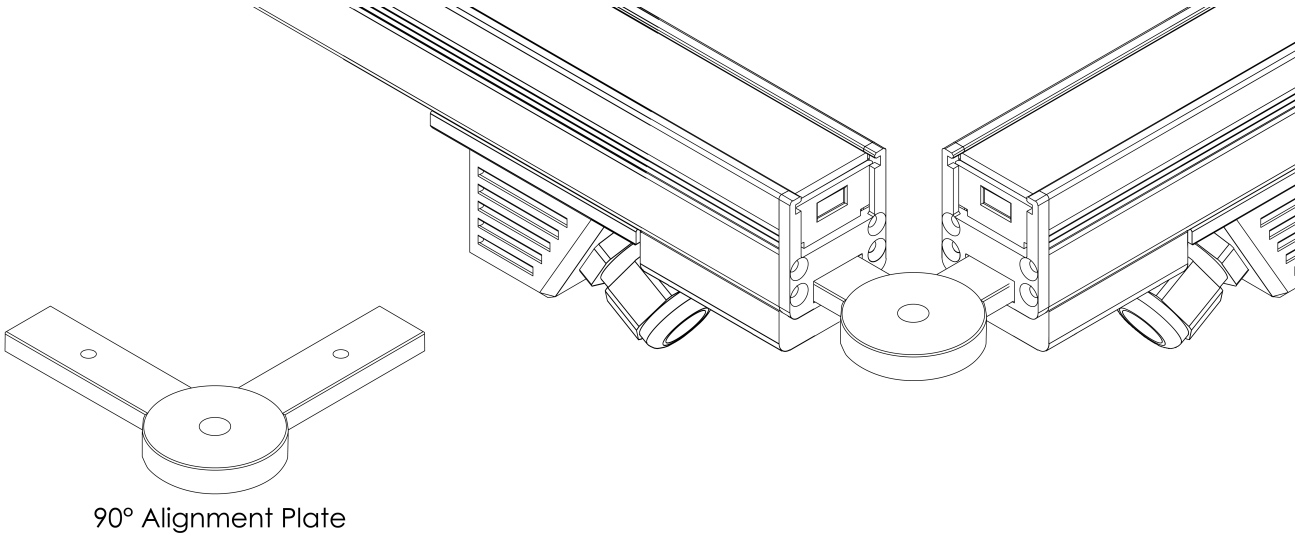

4.6.2. Piastra di allineamento a 120° (opzionale)

La piastra di allineamento a 120° (44533) (cfr. 3.4. Accessori opzionali a pagina 9) consente di collegare 3 dispositivi IP Pixelstrip con un angolo di 120°.

Figura 8

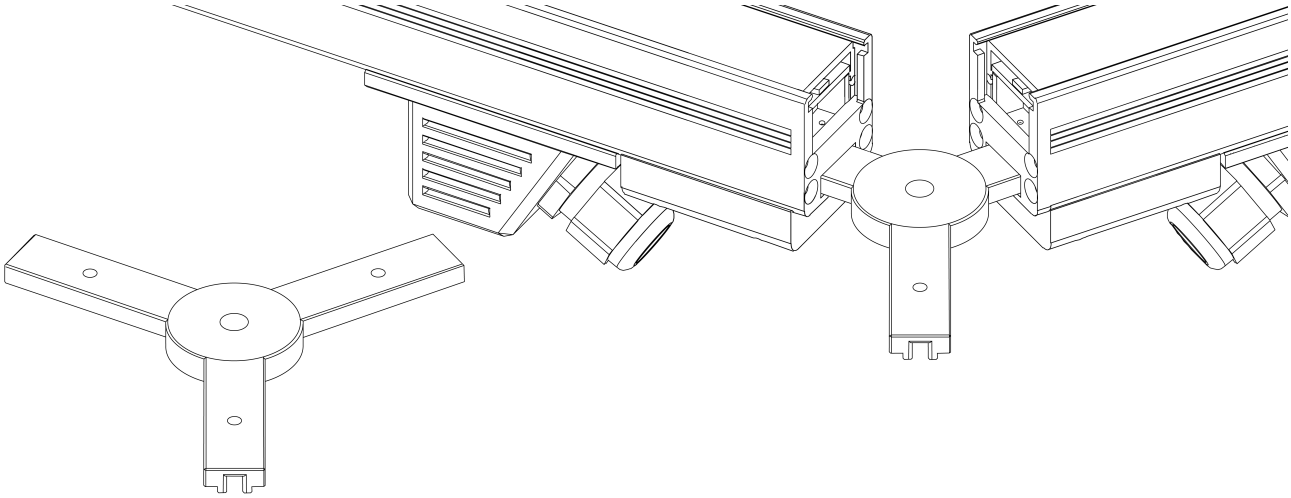

4.6.3. X Piastra di allineamento (opzionale)

La piastra di allineamento X (44534) (cfr. 3.4. Accessori opzionali a pagina 9) consente di collegare 4 dispositivi IP Pixelstrip con un angolo di 90°.

Figura 9

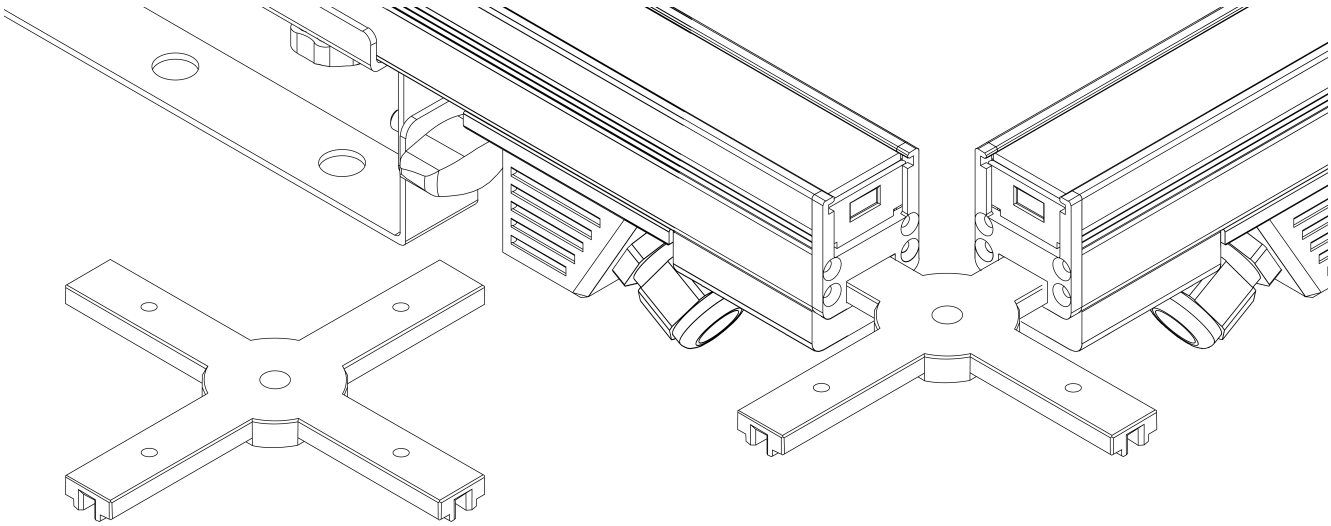

X Alignment Plate

4.6.4. Piastra di allineamento flessibile (opzionale)

La piastra di allineamento Flex (44535) (cfr. 3.4. Accessori opzionali a pagina 9) consente di collegare 2 dispositivi IP Pixelstrip a qualsiasi angolo.

Figura 10

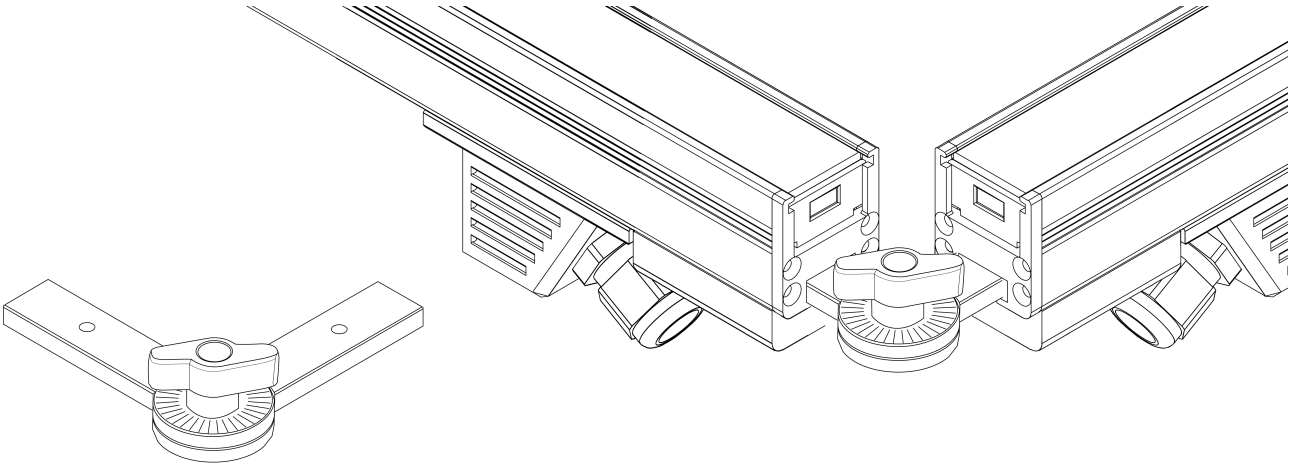

Flex Alignment Plate

4.7. Creazione di un'impostazione 3D (opzionale)

È possibile creare una configurazione 3D. Sono necessarie 1 piastra di allineamento maschio (44537) e 1 piastra di allineamento femmina (44536). Inoltre, sono necessarie 1 piastra di allineamento a 90° (44532), 1 piastra di allineamento a 120° (44533), 1 piastra di allineamento a X (44534) o 1 piastra di allineamento flex (44535) (cfr. 3.4. Accessori opzionali a pagina 9).

Nota:

Non è possibile realizzare una configurazione 3D con coperchi rettangolari o a cupola, poiché lesi toccano. È possibile creare una configurazione 3D solo con il coperchio nero fumé incluso o con un coperchio bianco piatto (opzionale) (cfr. 3.4. Accessori opzionali a pagina 9).

Per creare un'impostazione 3D, seguire la procedura seguente:

01) Inserire l'estremità filettata di una piastra di allineamento maschio attraverso il foro centrale di una piastra di allineamento, ad esempio una piastra di allineamento a X.
02) Avvitare la piastra di allineamento femmina sulla piastra di allineamento maschio.
03) Collegare un dispositivo IP Pixelstrip 80 facendo scorrere l'**apertura per la piastra di allineamento (05)** sulle piastre di allineamento fino a quando il **fermo per la piastra di allineamento (06)** scatta in posizione.
04) Ripetere il passo 3 per tutti i dispositivi IP Pixelstrip 80 della configurazione.

Figura 11

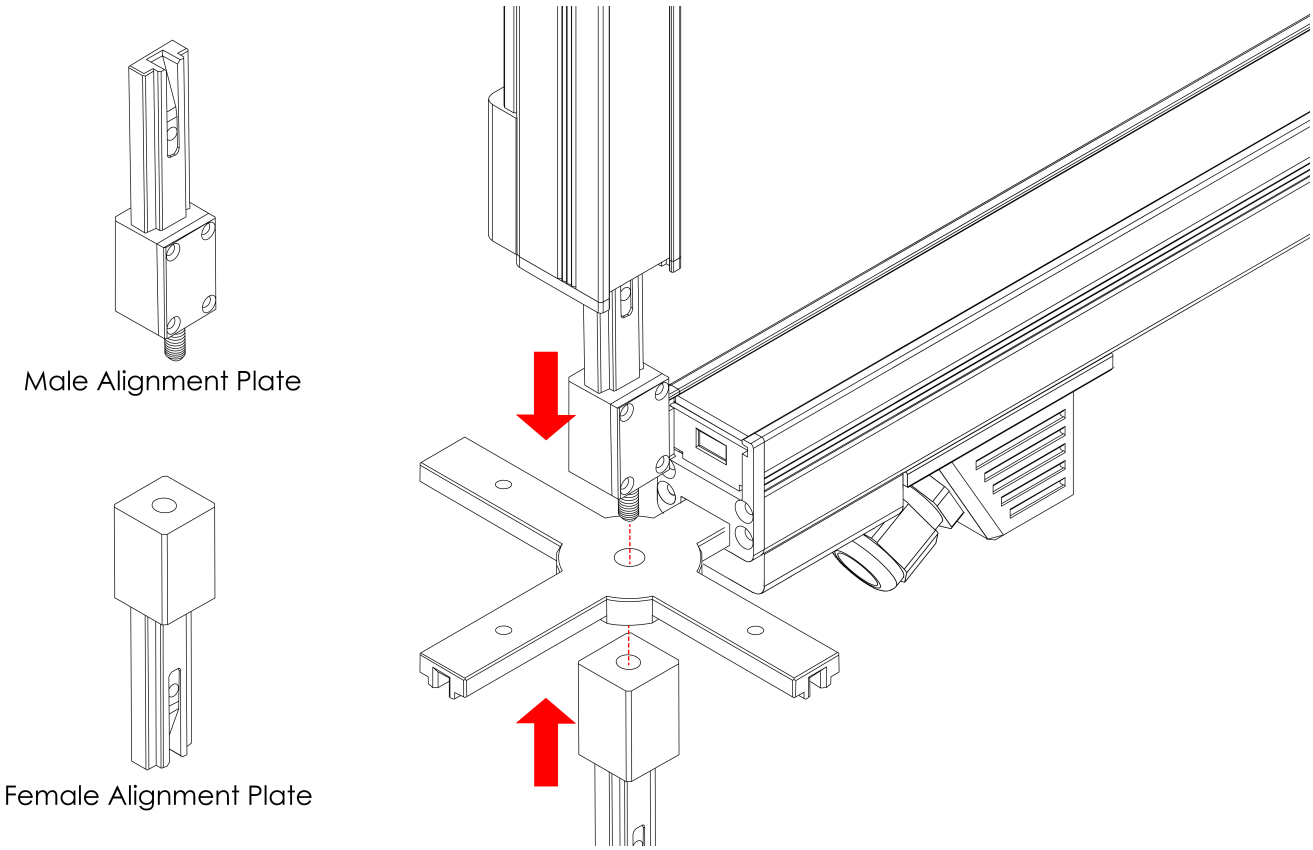

5. Configurazione e funzionamento

5.1. Avvertenze e precauzioni

PERICOLO
Scossa elettrica causata da cortocircuito

Questo dispositivo è classificato IP65.

- Non esporre il dispositivo a condizioni che superino quelle della sua classe IP.
- Tenere i connettori sigillati con i tappi di gomma quando non vengono utilizzati.
- Non collegare i cavi da sopra i connettori se il dispositivo è installato all'aperto. Creare un "anello di gocciolamento" nel cavo in modo che l'acqua piovana non possa entrare nel dispositivo.
- Assicurarsi che il cavo non sia troppo pesante. Un cavo pesante può danneggiare i connettori. Se i connettori sono danneggiati, il loro grado di protezione (IP) può deteriorarsi.

Attenzione
Collegare tutti i cavi dati prima di alimentare il sistema.
Scollegare l'alimentazione prima di collegare o scollegare i cavi dati.

5.2. Istruzioni di sicurezza per il funzionamento

Attenzione
Questo dispositivo deve essere utilizzato solo per gli scopi per cui è stato progettato.

Questo dispositivo è destinato all'uso professionale come una barra di pixel a LED. Può essere installato su all'interno e temporaneamente all'esterno. Questo dispositivo non è adatto all'illuminazione domestica e all'illuminazione generale.

Qualsiasi altro uso, non menzionato tra quelli previsti, è considerato un uso non previsto e non corretto.

Attenzione
Alimentazione

Collegare il dispositivo solo con i cavi dedicati.

5.3. Esempio di configurazione

Lo Showtec IP Pixel Controller (cfr. 3.4. Accessori opzionali a pagina 9) è necessario per pilotare IP Pixelstrip 80. All'IP Pixel Controller possono essere collegati più dispositivi IP Pixelstrip 80 in varie configurazioni.

Per collegare più dispositivi IP Pixelstrip 80 all'IP Pixel Controller, procedere come segue:

01) Collegare l'IP Pixel Controller al 1° dispositivo IP Pixelstrip 80 con il **connettore di segnale/alimentazione IP65 dedicato ENTRATA (07)** del 1° dispositivo IP Pixelstrip 80.
02) Collegare il 1° dispositivo IP Pixelstrip 80 al 2° dispositivo IP Pixelstrip 80 (cfr. 4.6. Collegamento di più Pixelstrip a pagina 12).
03) Ripetere il passo 2 per tutti gli altri dispositivi IP Pixelstrip 80.
04) Ripetere i punti 2 e 3 per le altre uscite dell'IP Pixel Controller.

Figura 12

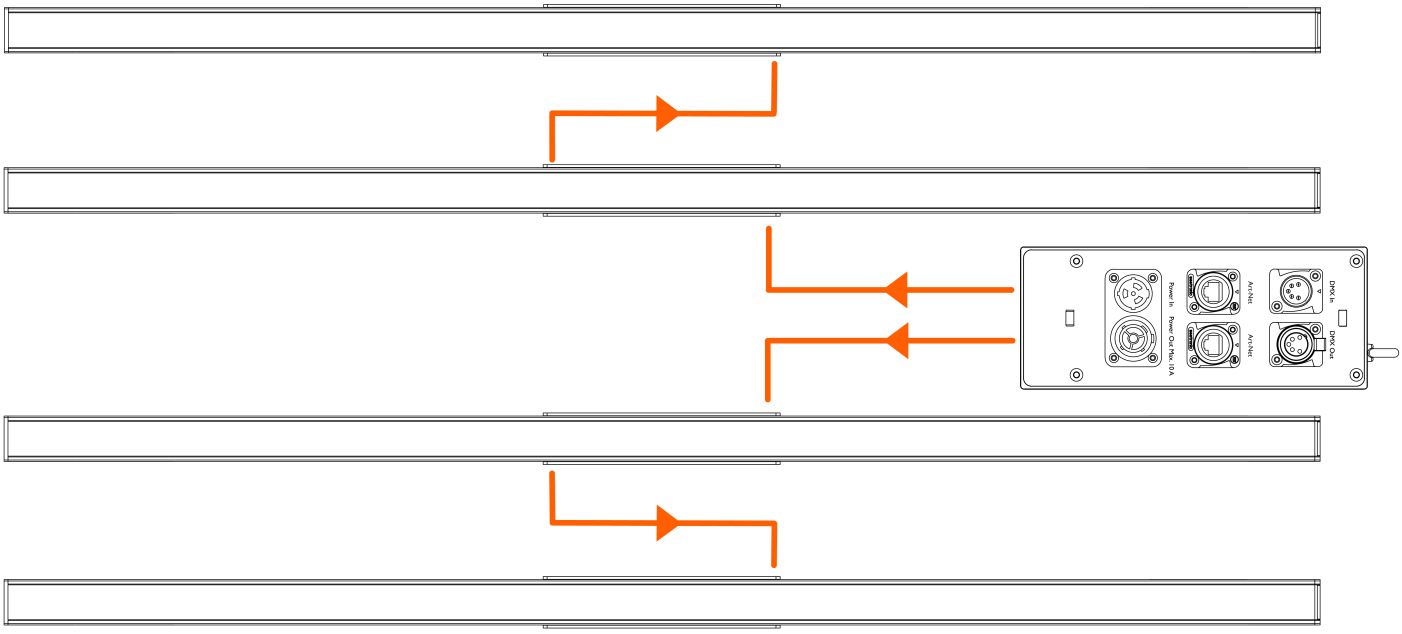

Nota:

L'IP Pixel Controller può controllare 4 metri di dispositivi IP Pixelstrip per uscita, per un totale di 16 metri per IP Pixel Controller. La lunghezza massima del cavo dall'IP Pixel Controller fino alla 1° striscia IP Pixel è di 20 metri. La lunghezza massima del cavo dall'IP Pixel Controller fino all'ultima striscia IP Pixel di una catena è di 30 metri. È possibile combinare i dispositivi IP Pixelstrip 80 con i dispositivi IP Pixelstrip 40, purché si rispetti la lunghezza massima di uscita.

6. Risoluzione dei problemi

Questa guida alla risoluzione dei problemi contiene soluzioni a problemi che possono essere risolti da una persona comune. Il dispositivo non contiene parti riparabili dall'utente.

Le modifiche non autorizzate al dispositivo annulleranno la garanzia. Tali modifiche possono causare lesioni e danni materiali.

Affidare la manutenzione a persone istruite o specializzate. Contattare il rivenditore Highlite International nel caso in cui la soluzione non sia descritta nella tabella.

Problema	Probabile causa(e)	Soluzione
Il dispositivo non funziona affatto	Il dispositivo non è alimentato	• Assicurarsi che il dispositivo sia collegato a un IP Pixel Controller e che l'IP Pixel Controller sia collegato all'alimentazione
	I LED sono difettosi	• Contattare il proprio rivenditore Showtec
Il dispositivo risponde in modo discontinuo	Le impostazioni di fabbrica dell'IP Pixel Controller vengono modificate	• Consultare il manuale dell'IP Pixel Controller
Il dispositivo non risponde al controllo DMX	C'è un problema con la configurazione dell'IP Pixel Controller	• Consultare il manuale dell'IP Pixel Controller
Il dispositivo risponde in modo irregolare al controllo DMX	C'è un problema con la configurazione dell'IP Pixel Controller	• Consultare il manuale dell'IP Pixel Controller
	Nel caso di una configurazione con più dispositivi, uno di essi è difettoso e disturba la trasmissione dei dati sul link	• Per individuare il dispositivo difettoso, bypassare un dispositivo alla volta fino a quando non viene ripristinato il normale funzionamento

7. Manutenzione

7.1. Manutenzione preventiva

Attenzione
Prima di ogni utilizzo, esaminare visivamente il dispositivo per individuare eventuali difetti.

Assicurarsi che:

- Tutte le viti utilizzate per l'installazione del dispositivo o di parti del dispositivo siano ben fissate e non siano corrose.
- Non ci siano deformazioni su alloggiamenti, fissaggi e punti di installazione.
- I cavi di alimentazione non siano danneggiati e non mostrino alcun affaticamento del materiale.

7.1.1. Istruzioni di base per la pulizia

La lente esterna del dispositivo deve essere pulita periodicamente per ottimizzare l'emissione luminosa. Il programma di pulizia dipende dalle condizioni del luogo in cui viene installato il dispositivo. Se nel sito si utilizzano macchine per il fumo o per la nebbia, il dispositivo dovrà essere pulito più frequentemente. D'altra parte, se il dispositivo è installato in un'area ben ventilata, avrà bisogno di una pulizia meno frequente. Per stabilire un programma di pulizia, esaminare il dispositivo a intervalli regolari durante le prime 100 ore di funzionamento.

Per pulire il dispositivo, seguire i passaggi indicati di seguito:

01) Scollegare il dispositivo dall'alimentazione elettrica.
02) Lasciare raffreddare il dispositivo per almeno 15 minuti.
03) Rimuovere la polvere raccolta sulla superficie esterna con aria compressa asciutta e una spazzola morbida.
04) Pulire la lente con un panno umido. Usare una soluzione detergente delicata.
05) Asciugare con cura l'obiettivo con un panno che non lasci pelucchi.
06) Pulire la DMX e le altre connessioni con un panno umido.

Attenzione

- Non immergere il dispositivo in liquidi.
- Non utilizzare alcol o solventi.
- Assicurarsi che i collegamenti siano completamente asciutti prima di collegare il dispositivo all'alimentazione e ad altri dispositivi.

7.2. Manutenzione correttiva

Il dispositivo non contiene parti riparabili dall'utente. Non aprire il dispositivo e non modificarlo.

Affidare le riparazioni e l'assistenza a persone istruite o specializzate. Per maggiori informazioni, contattare il rivenditore Highlite International.

8. Disinstallazione, trasporto e conservazione

8.1. Istruzioni per la disinstallazione

AVVERTENZA
Una disinstallazione non corretta può causare gravi lesioni e danni alla proprietà.

- Lasciare raffreddare il dispositivo prima di smontarlo.
- Scollegare l'alimentazione prima di disinstallarlo.
- Durante la disinstallazione e la rimozione del dispositivo, osservare sempre le norme nazionali e specifiche del sito.
- Indossare i dispositivi di protezione individuale in conformità alle normative nazionali e specifiche del sito.

8.2. Istruzioni per il trasporto

- Se possibile, utilizzare l'imballaggio originale per trasportare il dispositivo.
- Osservare sempre le istruzioni per la manipolazione stampate sulla scatola esterna, ad esempio: "Maneggiare con cura", "Alto", "Fragile".

8.3. Immagazzinamento

- Pulire il dispositivo prima di riporlo (cfr. 7.1.1. Istruzioni di base per la pulizia a pagina 19).
- Conservare il dispositivo nell'imballaggio originale, se possibile.

9. Smaltimento

Smaltimento corretto di questo prodotto

Rifiuti elettrici ed elettronici

Questo simbolo sul prodotto, sull'imballaggio o sui documenti indica che il prodotto non deve essere trattato come rifiuto domestico. Smaltire questo prodotto consegnandolo al rispettivo centro di raccolta per il riciclaggio dei rifiuti elettrici ed elettronici. Questo per evitare danni ambientali o lesioni personali dovute allo smaltimento incontrollato dei rifiuti. Per informazioni più dettagliate sul riciclaggio di questo prodotto, contattare le autorità locali o il rivenditore autorizzato.

10. Approvazione

Controllare la pagina del prodotto sul sito web di Highlite International (www.highlite.com) per ottenere una dichiarazione di conformità.